FLEX+
High-Line mit Unterfahrschutz

Montageanleitung

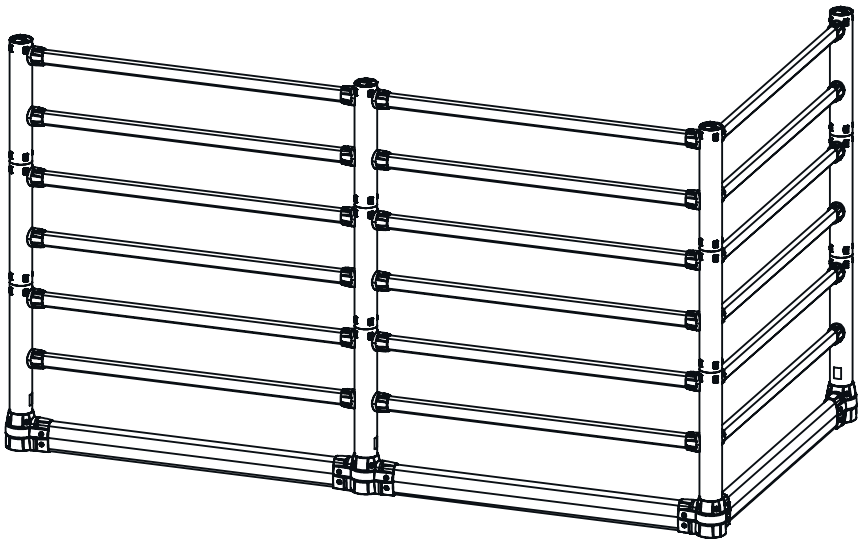

WM 1681

Komponenten

Base Anfang/Ende inkl. Befestigungsmaterial

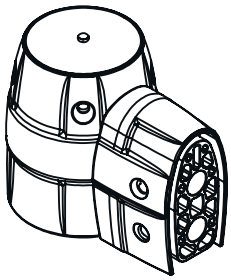

Menge: 1

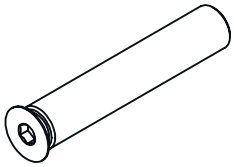

Menge: 2

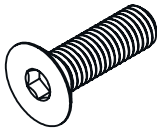

Menge: 6

Menge: 4

Menge: 4

Base Mitte inkl. Befestigungsmaterial

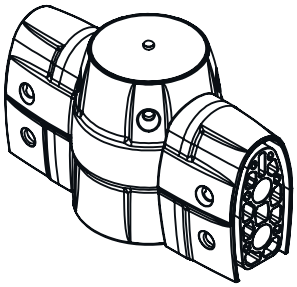

Menge: 1

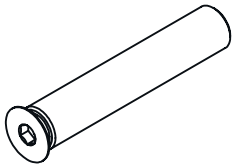

Menge: 4

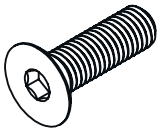

Menge: 8

Menge: 4

Menge: 4

Base Ecke inkl. Befestigungsmaterial

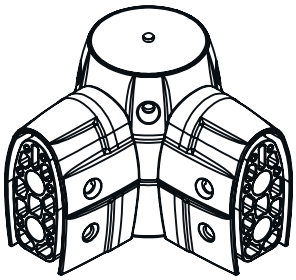

Menge: 1

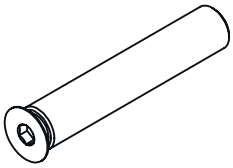

Menge: 4

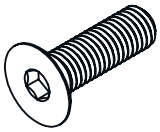

Menge: 8

Menge: 4

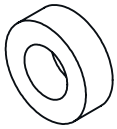

Menge: 4

Komponenten

Bodenanker

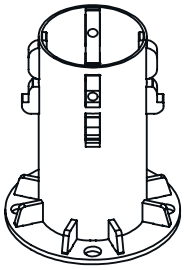

Abdeckkappe inkl. Befestigungsmaterial

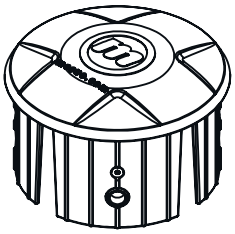

Menge: 1

Menge: 4

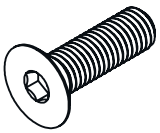

Menge: 4

Verbinder inkl. Befestigungsmaterial

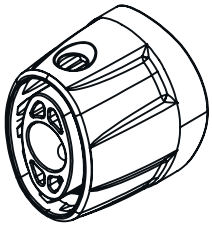

Menge: 1

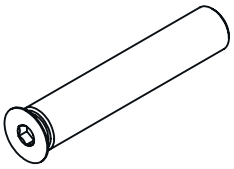

Menge: 1

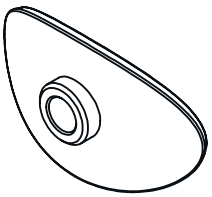

Menge: 1

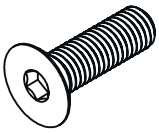

Menge: 1

Menge: 1

Menge: 1

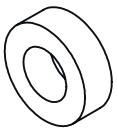

Menge: 1

Komponenten

Pfosten-Verlängerung inkl. Befestigungsmaterial

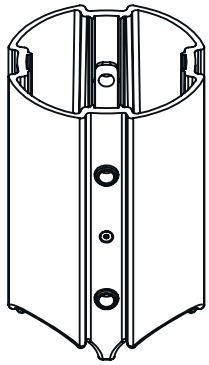

Menge: 1

Menge: 8

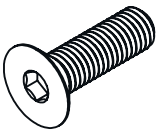

Menge: 8

Querbalken Unterfahrschutz

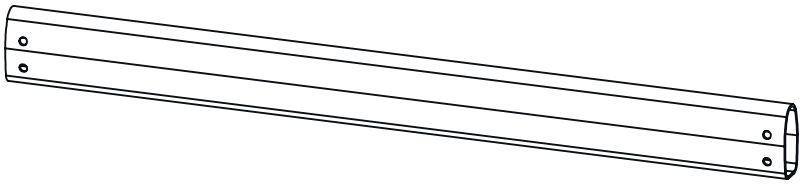

Querbalken High-Line

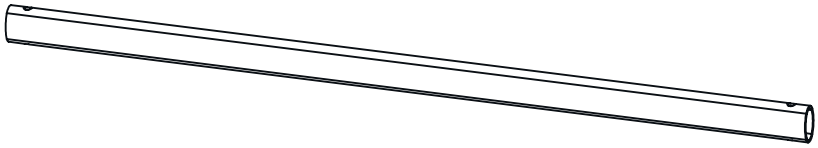

Komponenten

Betonschraube

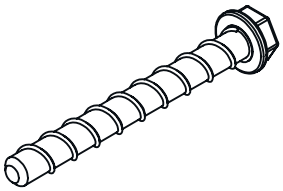

Pfosten S-Line Anfang/Ende | Mitte | Ecke

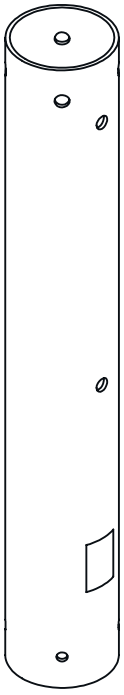

Pfosten High-Line Anfang/Ende | Mitte | Ecke

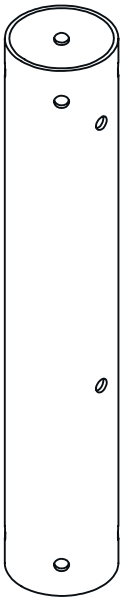

Benötigtes Werkzeug

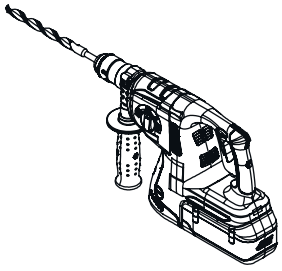

Schlagbohrmaschine mit 12 mm Bohrer

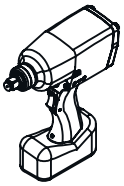

Tangential-schrauber

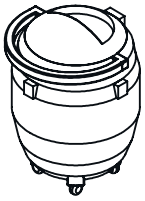

Staubsauger

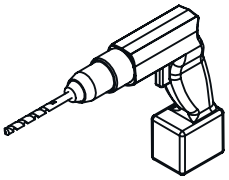

Akkuschrauber mit 20 mm Bohrer

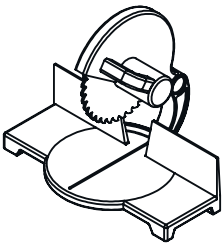

Tischkreissäge

Inbus-schlüssel 8 mm

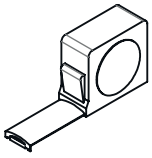

Maßband

Steckschlüssel-Verlängerung

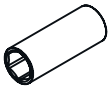

Steckschlüssel 17 mm

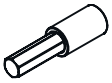

Inbusstecks-schlüssel 8 mm

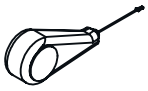

Schlagschnur

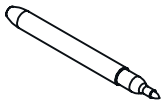

Stift

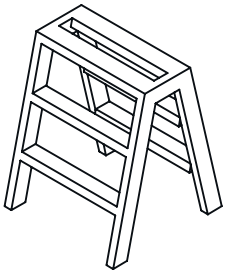

Trittleiter

Empfohlene Persönliche-Schutz-Ausrüstung (PSA):
Warnweste, Stahlkappenstiefel, Arbeitshandschuhe, Gehörschutz, Staubmaske, Augenschutz.

Schritt 1

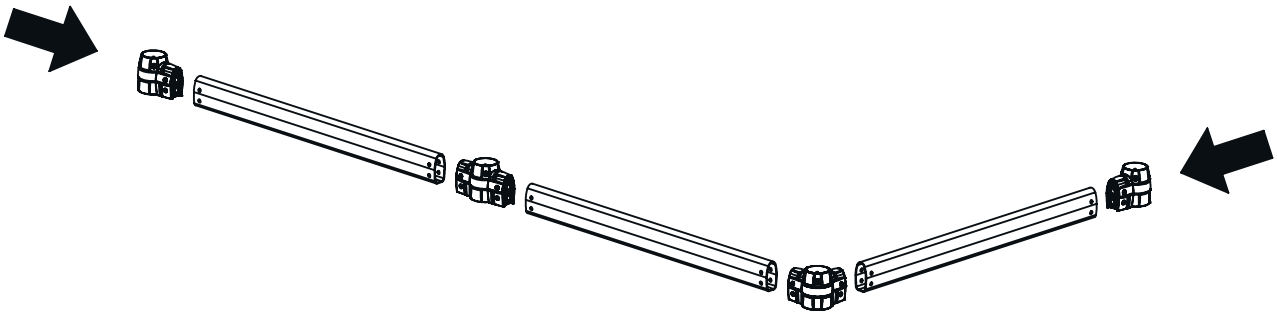

Schritt 2

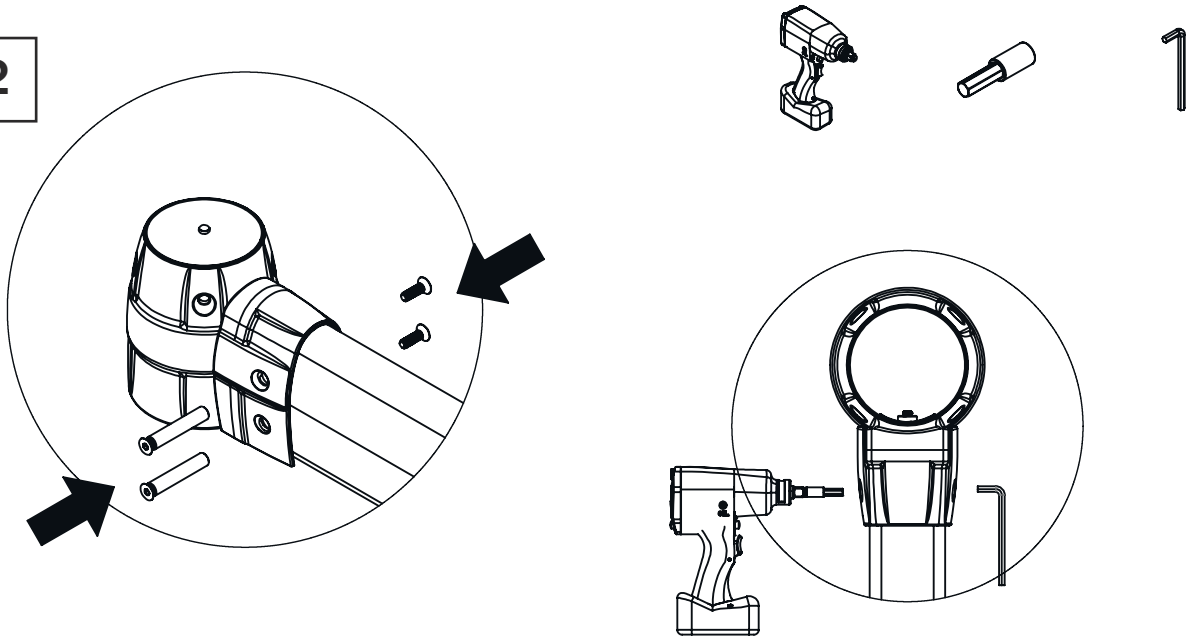

Schritt 3

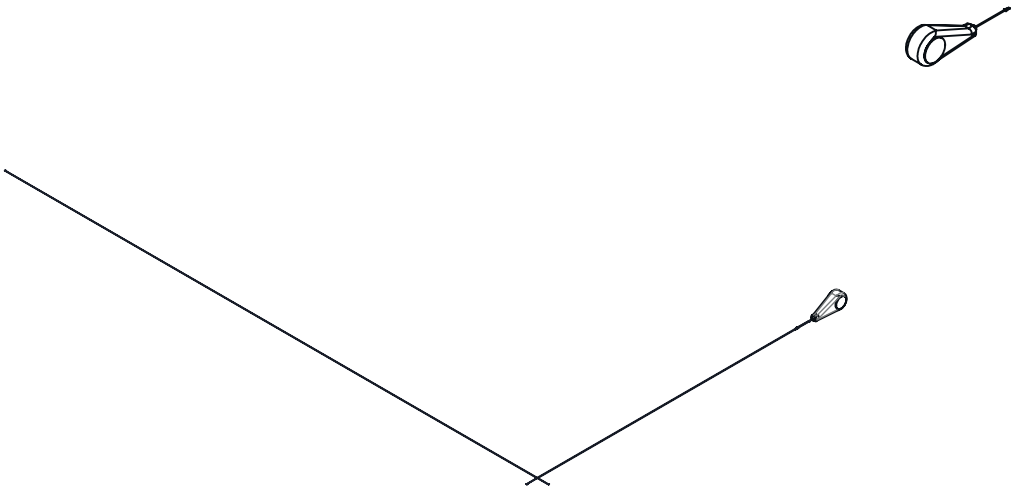

Schritt 4

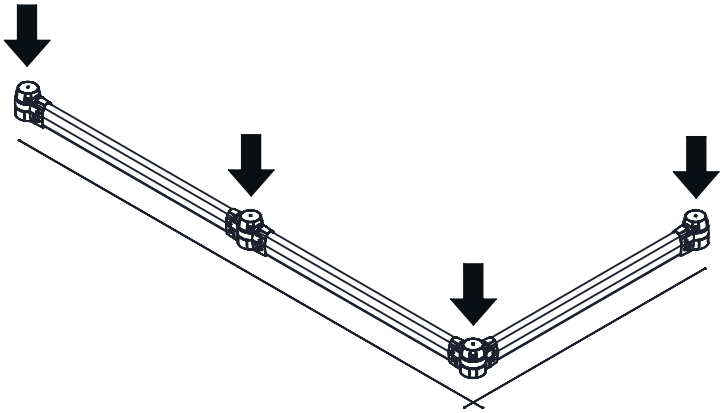

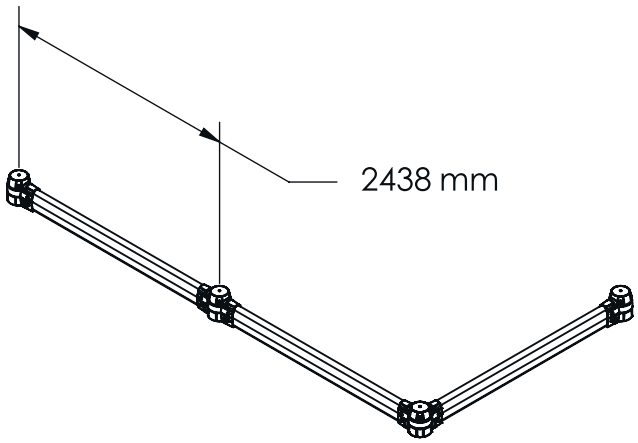

Schritt 5

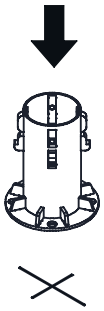

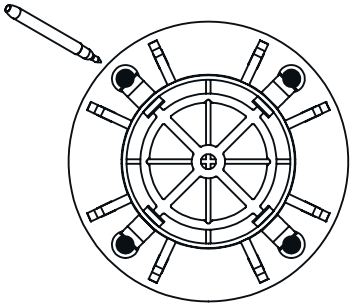

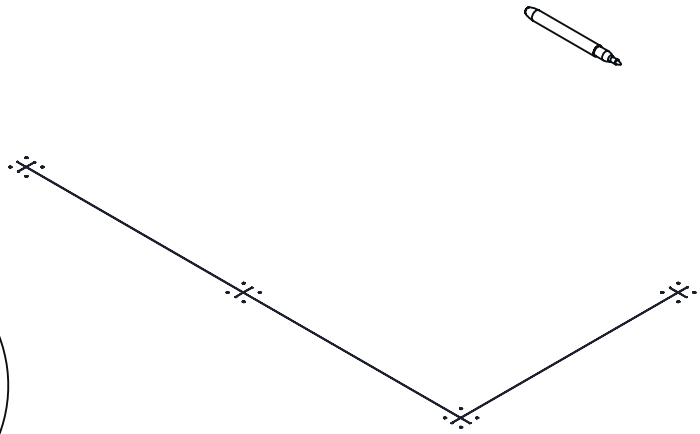

Schritt 6

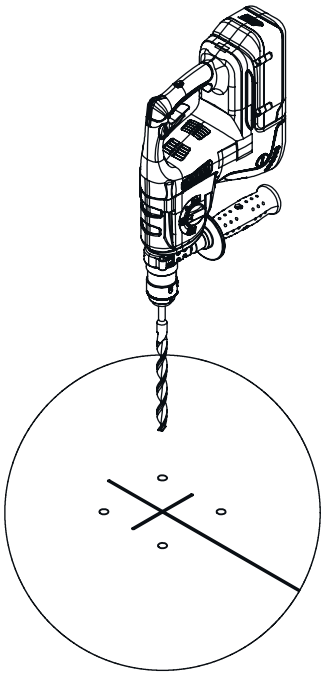

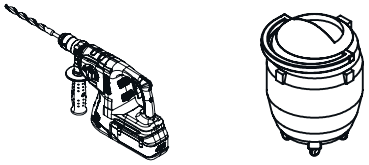

Bohrloch Maße

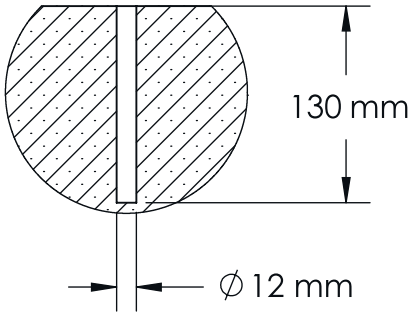

Empfohlene PSA: Warnweste, Stahlkappenstiefel, Arbeitshandschuhe, Gehörschutz, Staubmaske, Augenschutz.

Um Betonstaub zu beseitigen, verwenden Sie am besten einen Staubsauger während des Bohrens.

Schritt 7

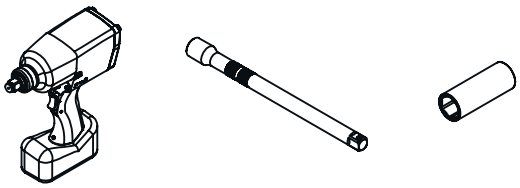

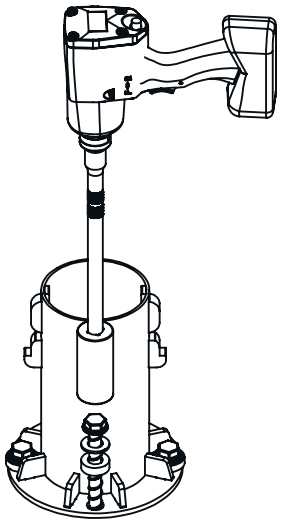

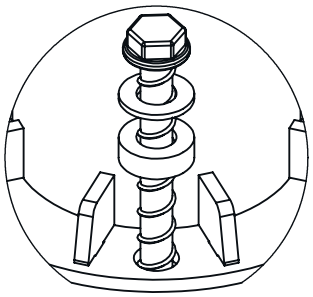

Betonschraube mit Unterlegscheibe und Gummi-Dämpfer

Schritt 8

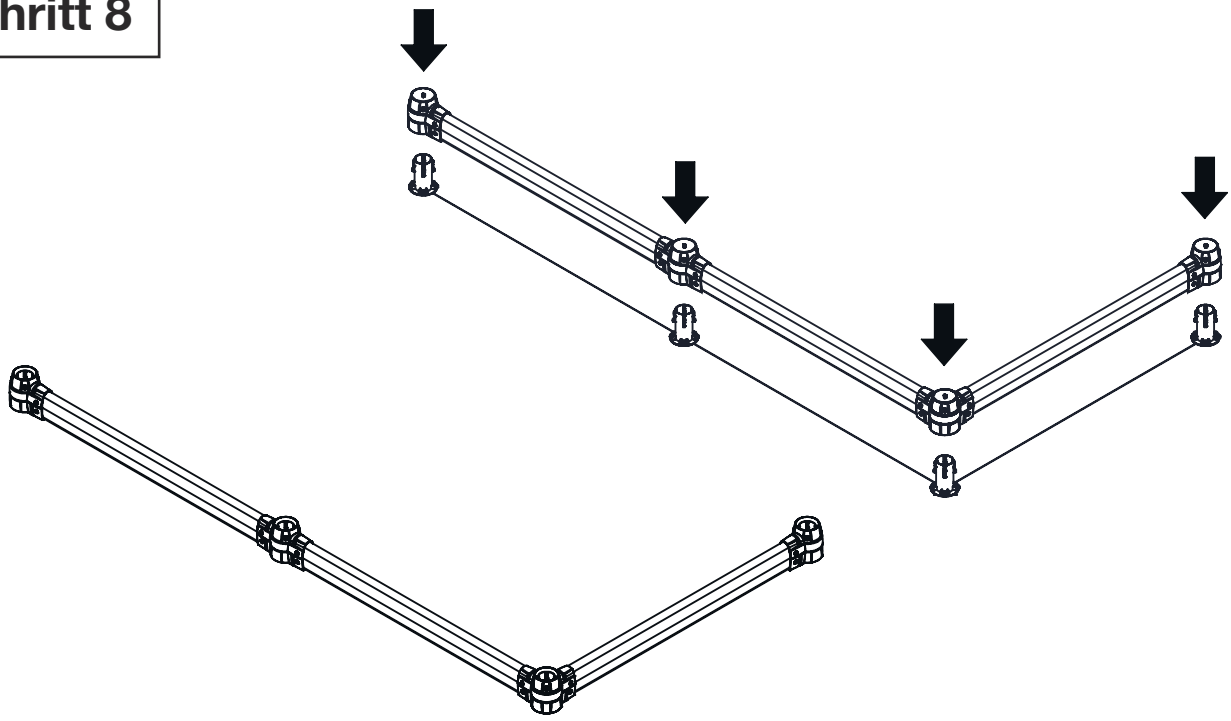

Schritt 9

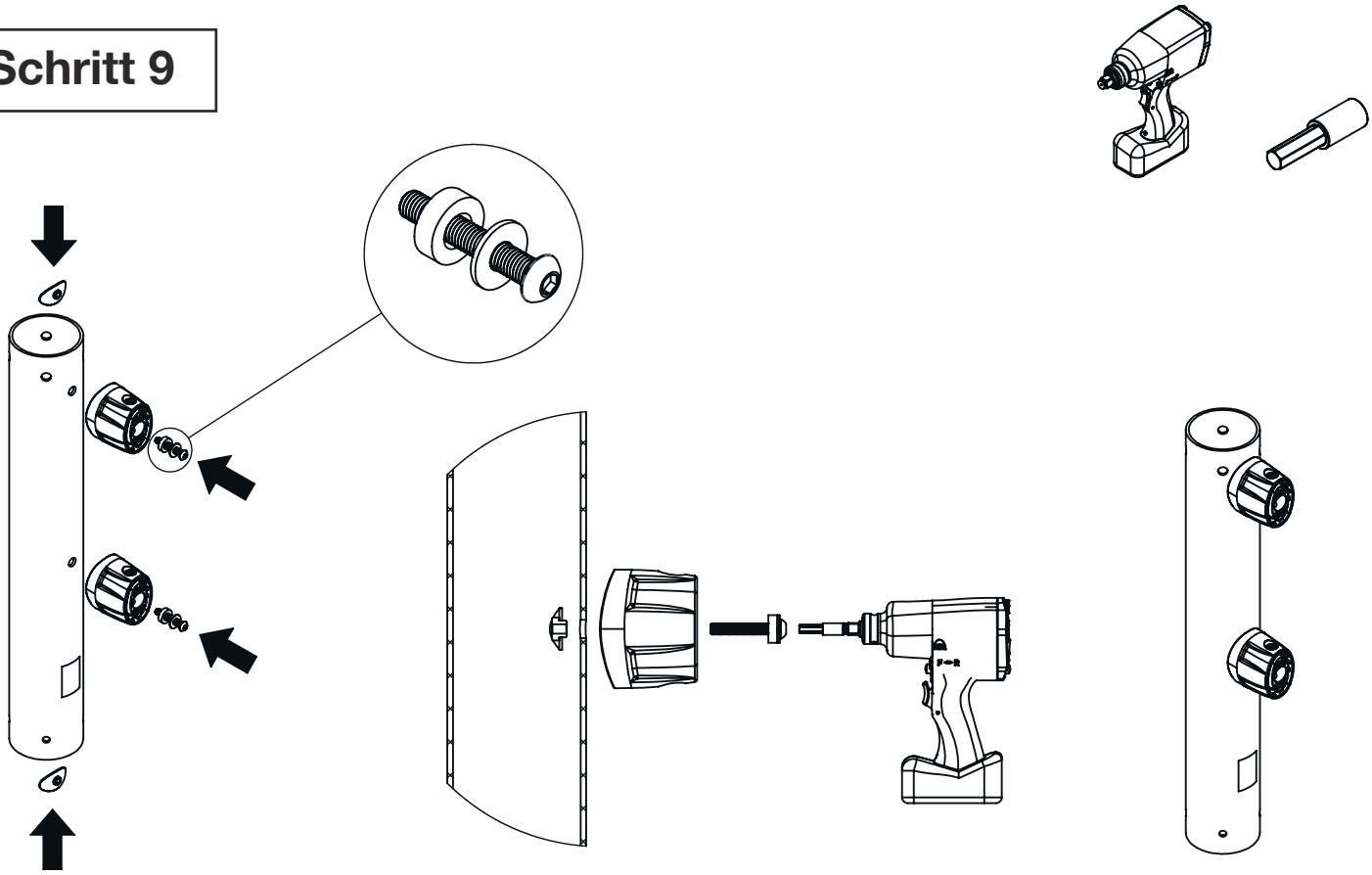

Für alle Pfosten wiederholen

Schritt 10

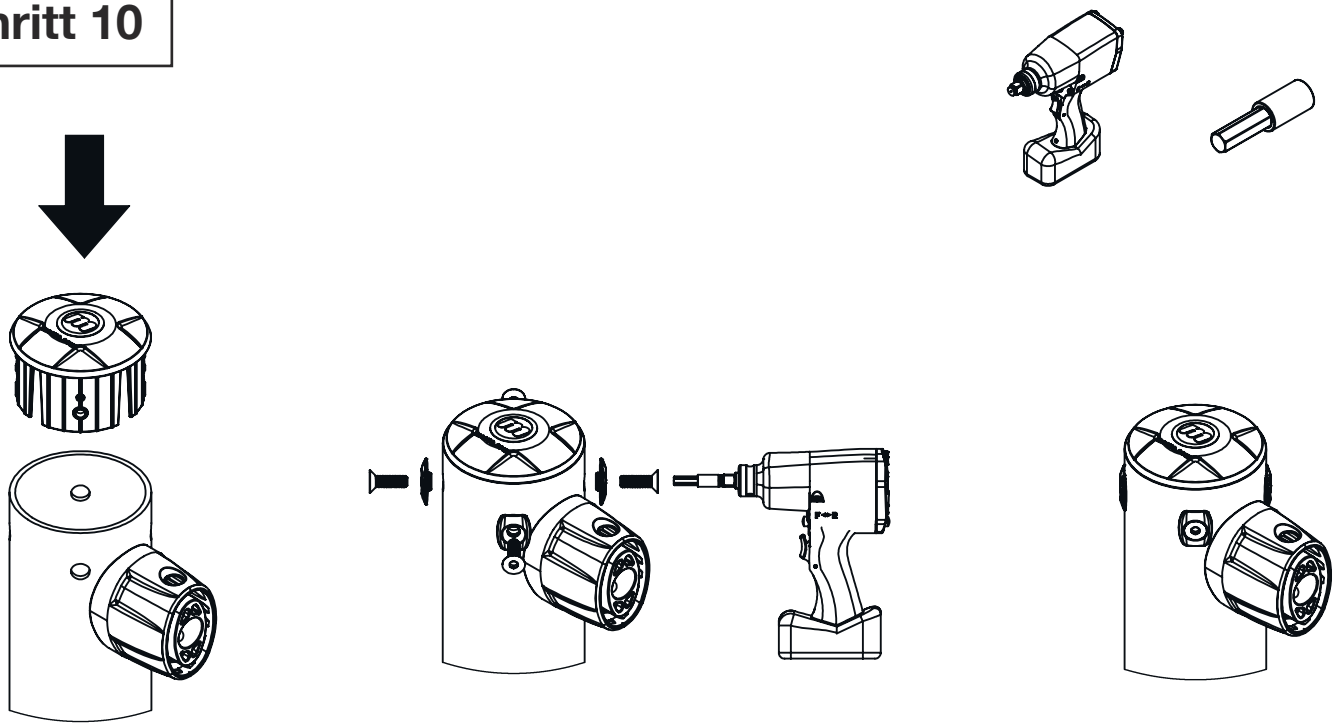

Für 1 High-Line Pfosten pro Base wiederholen

Schritt 11

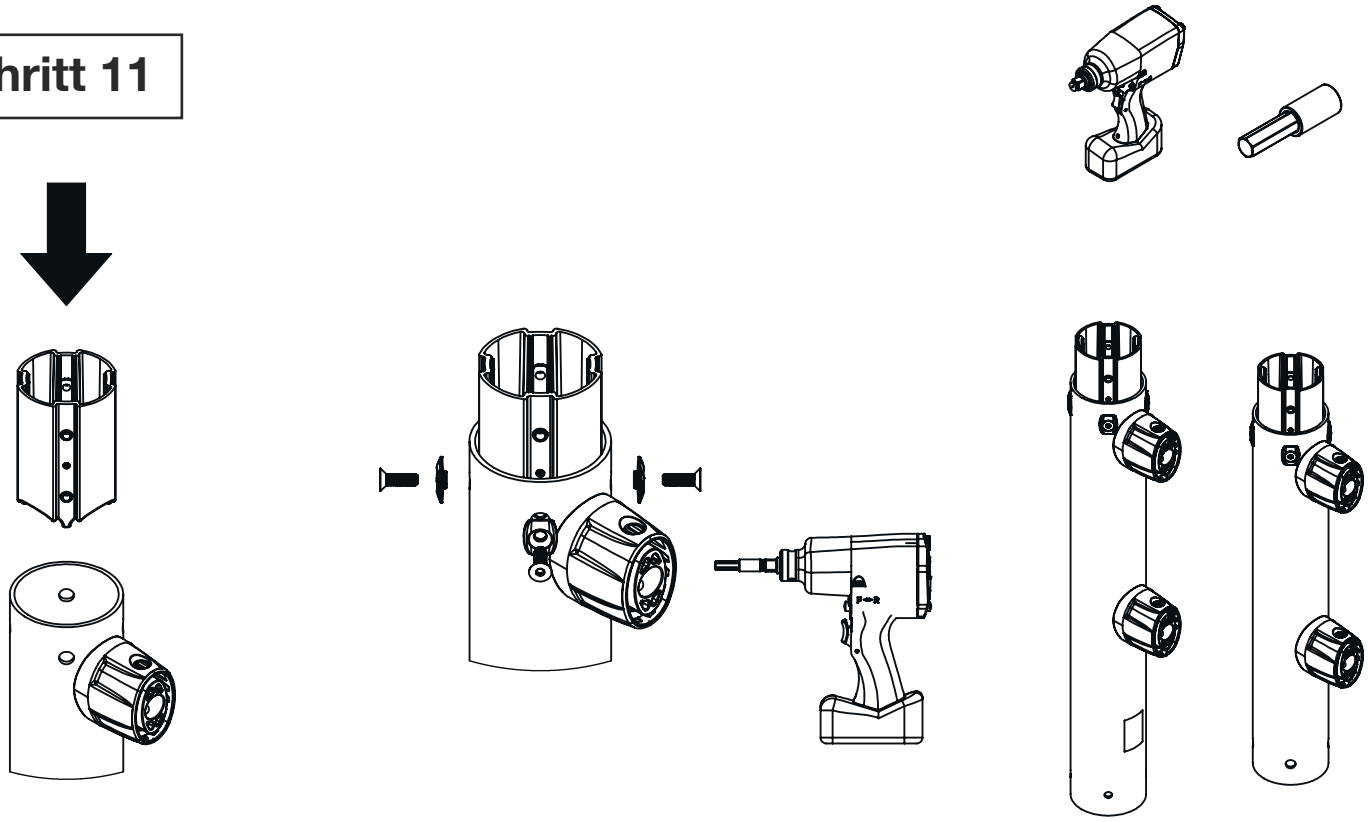

Für 1 S-Line und High-Line Pfosten pro Base wiederholen

Schritt 12

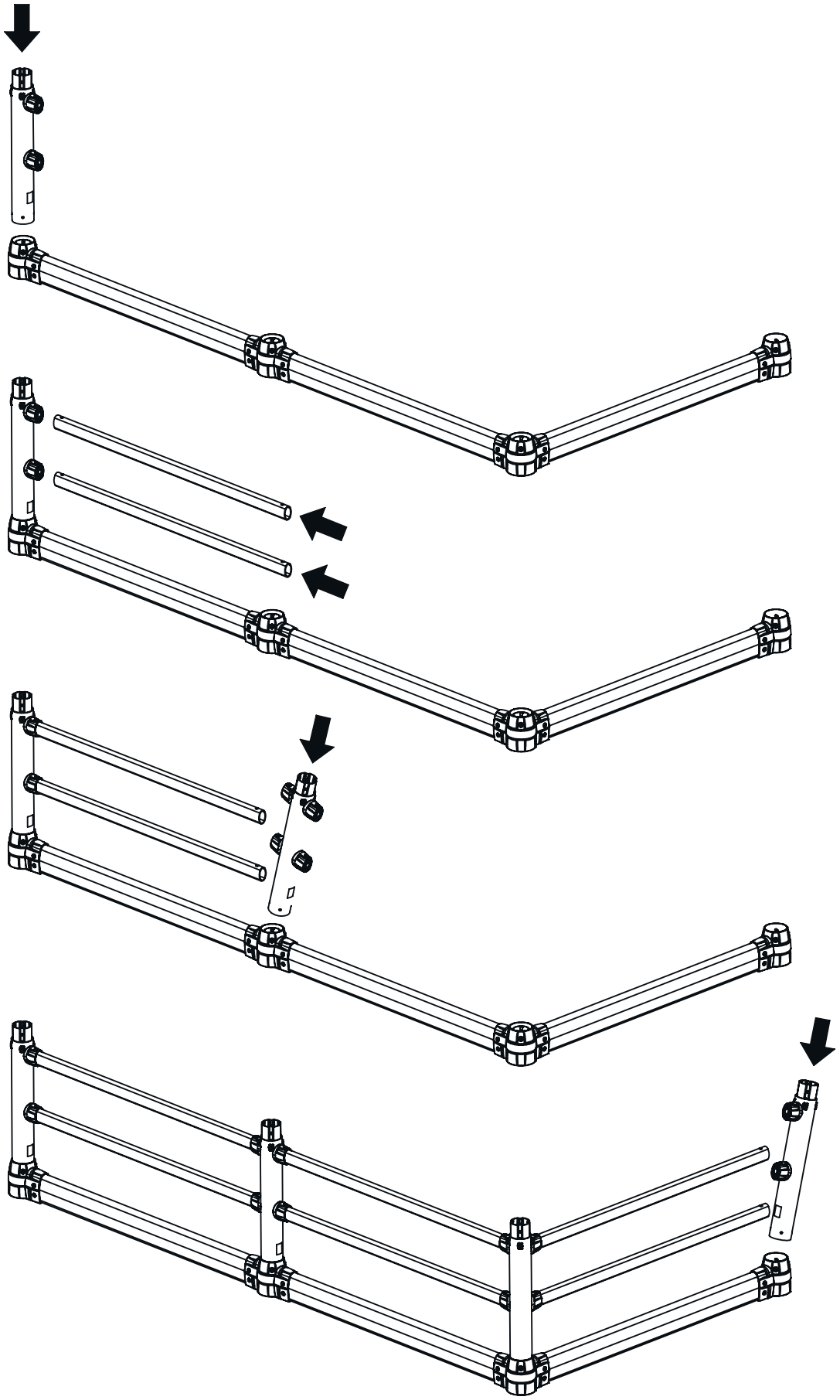

Schritt 13

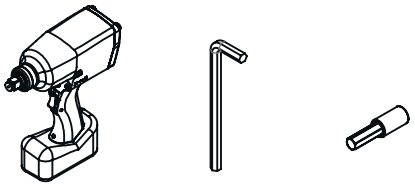

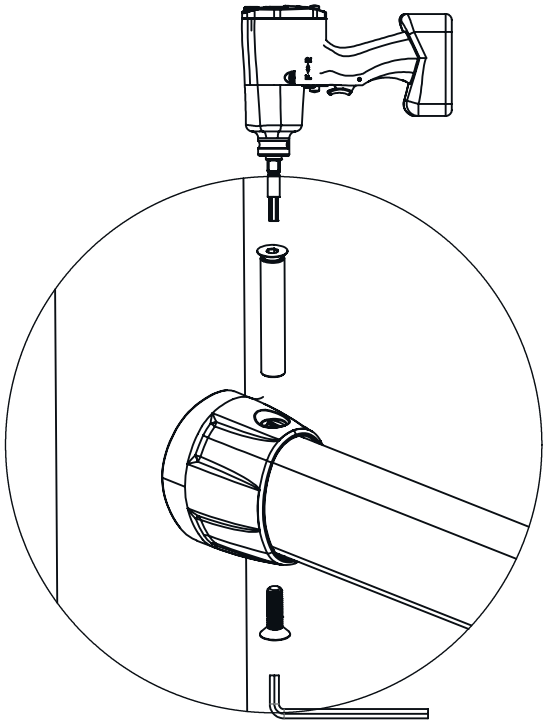

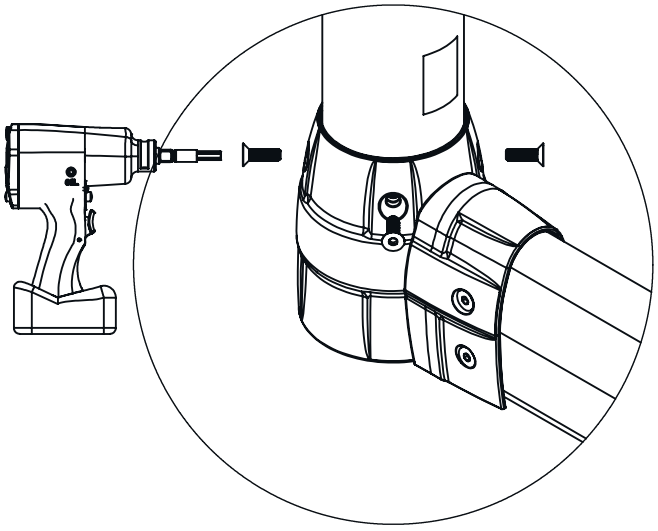

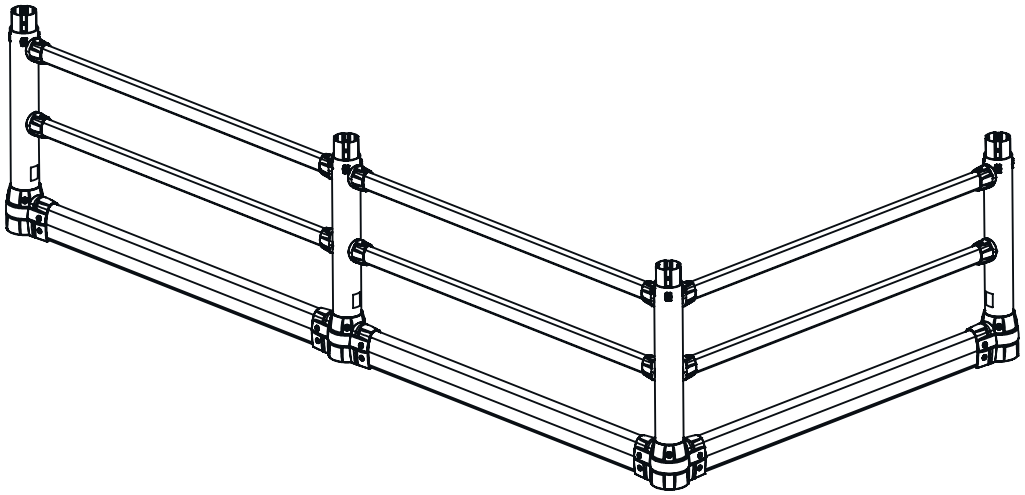

Für alle Pfosten und Querbalken wiederholen

Schritt 14

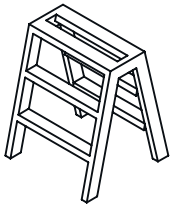

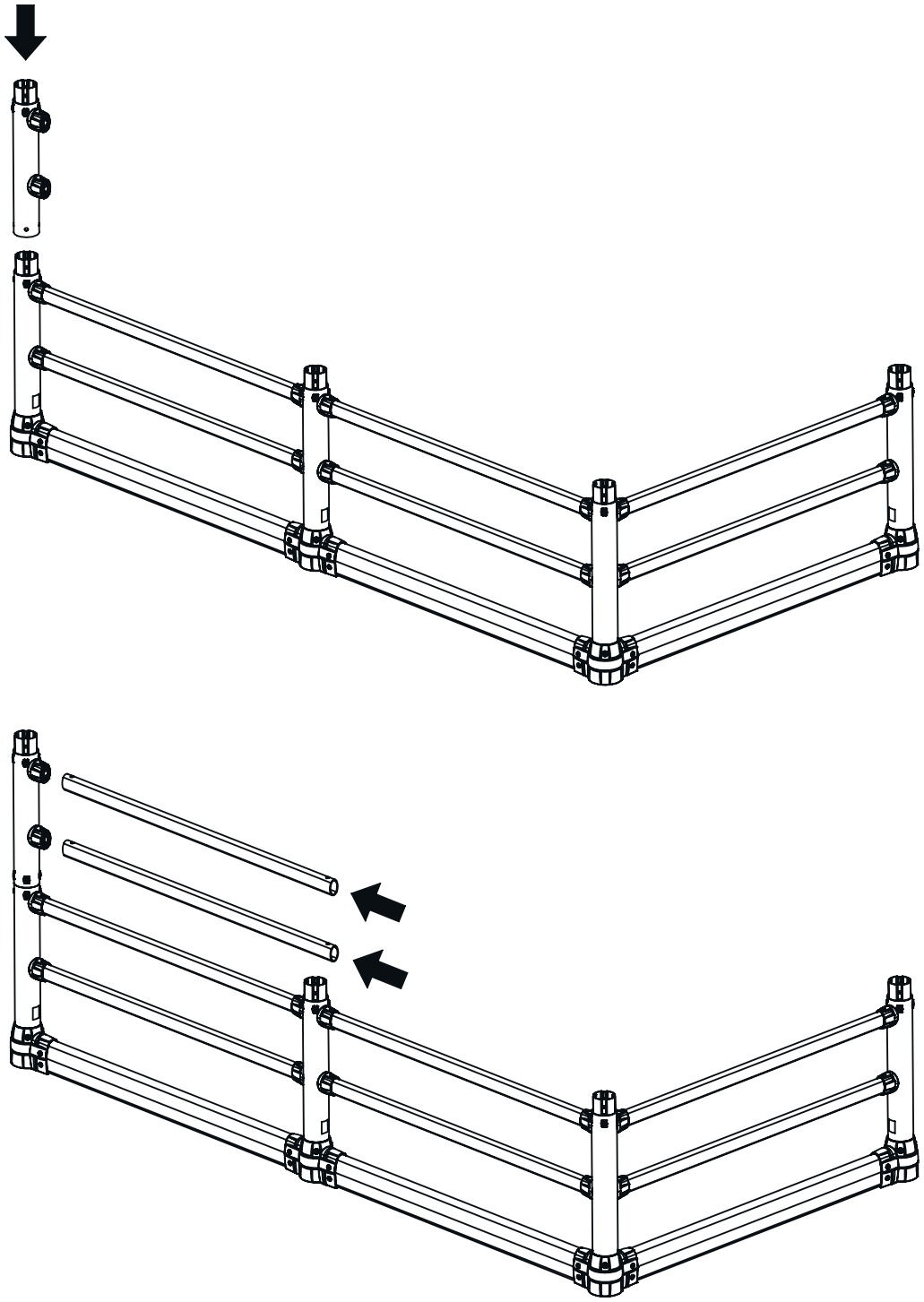

Schritt 15

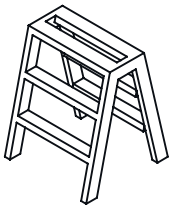

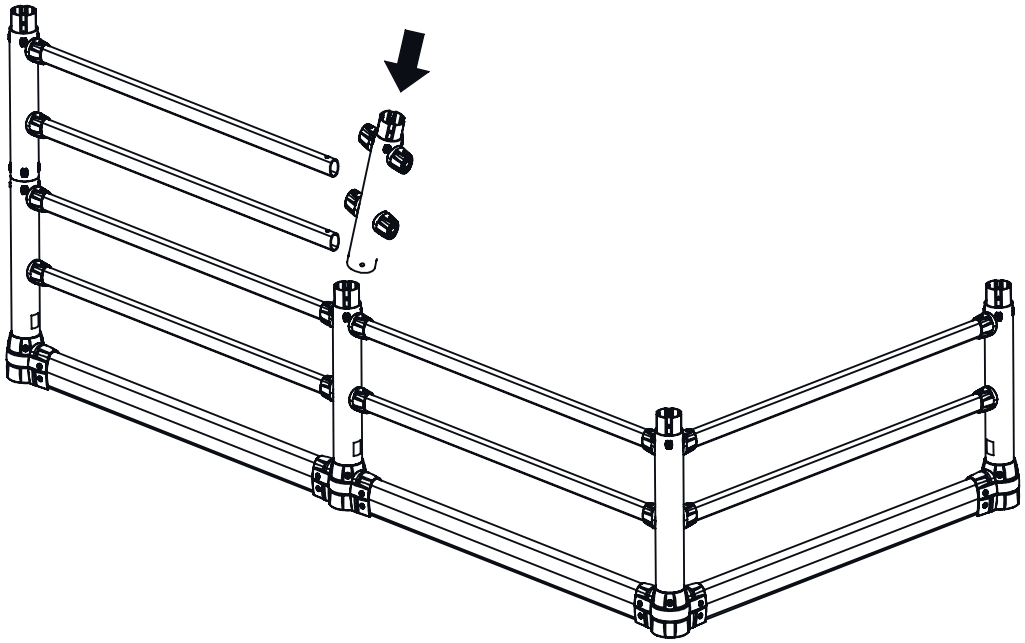

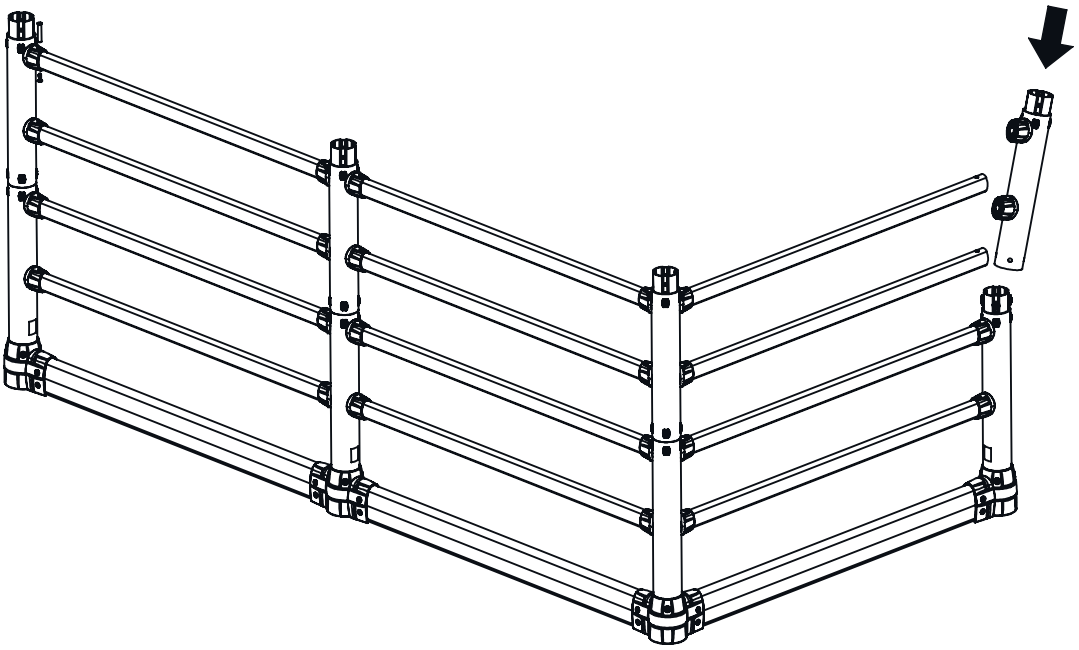

Schritt 16

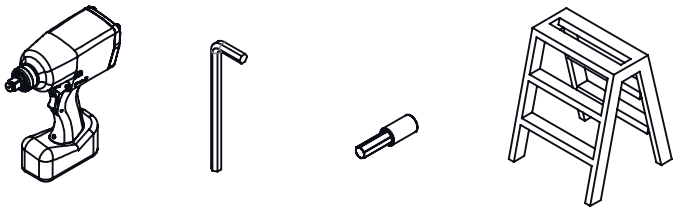

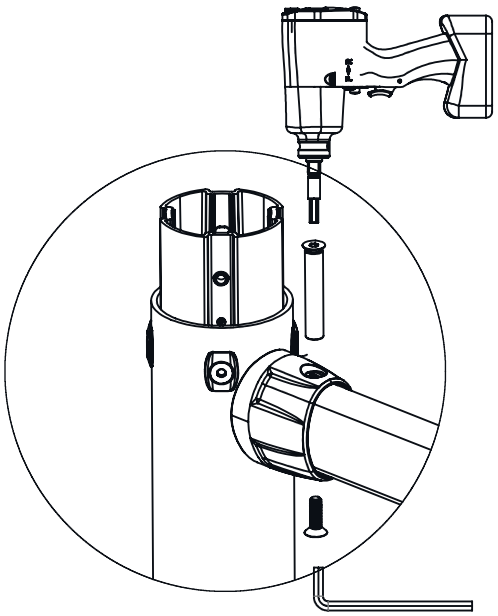

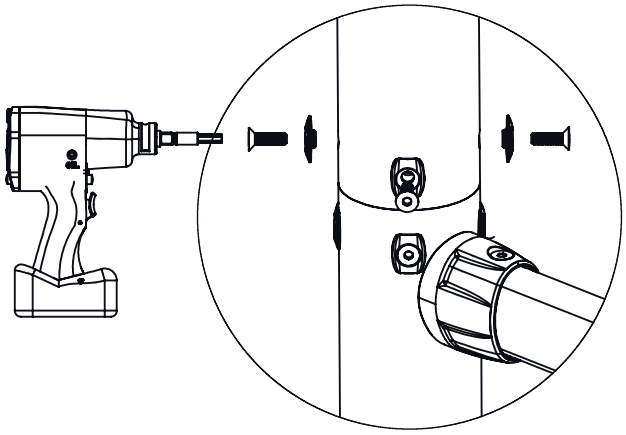

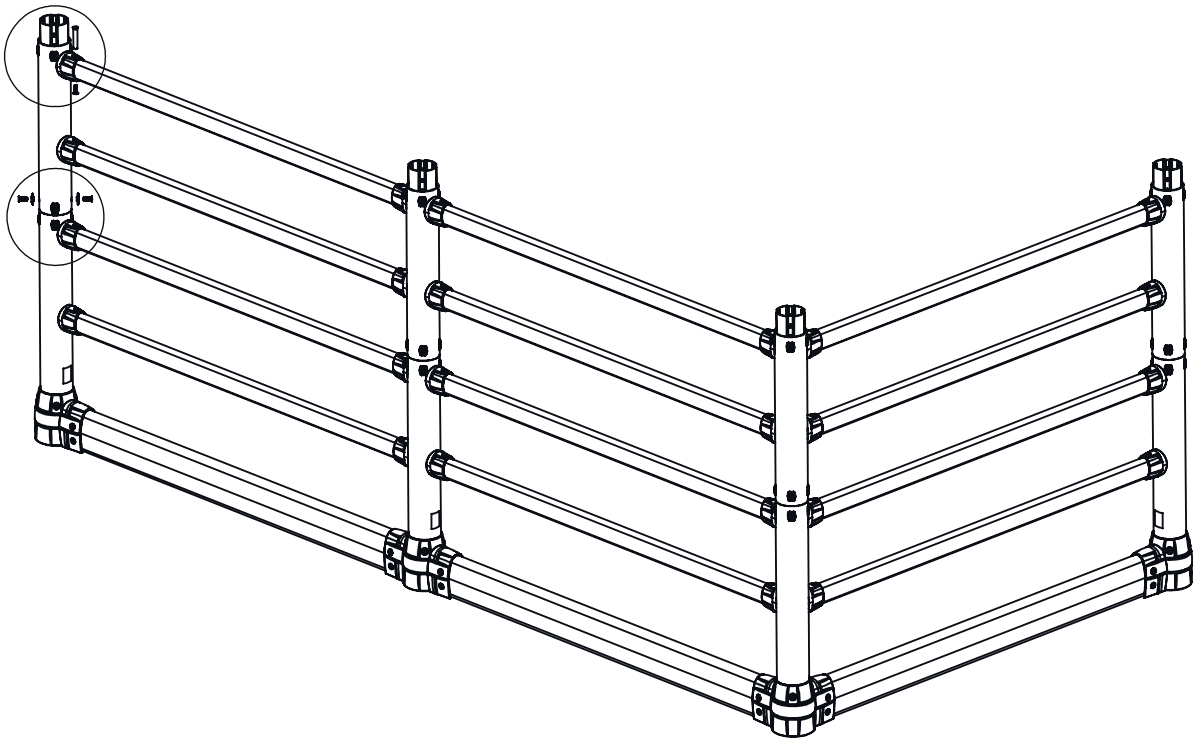

Für alle Pfosten und Querbalken wiederholen

Schritt 17

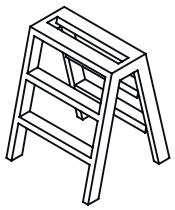

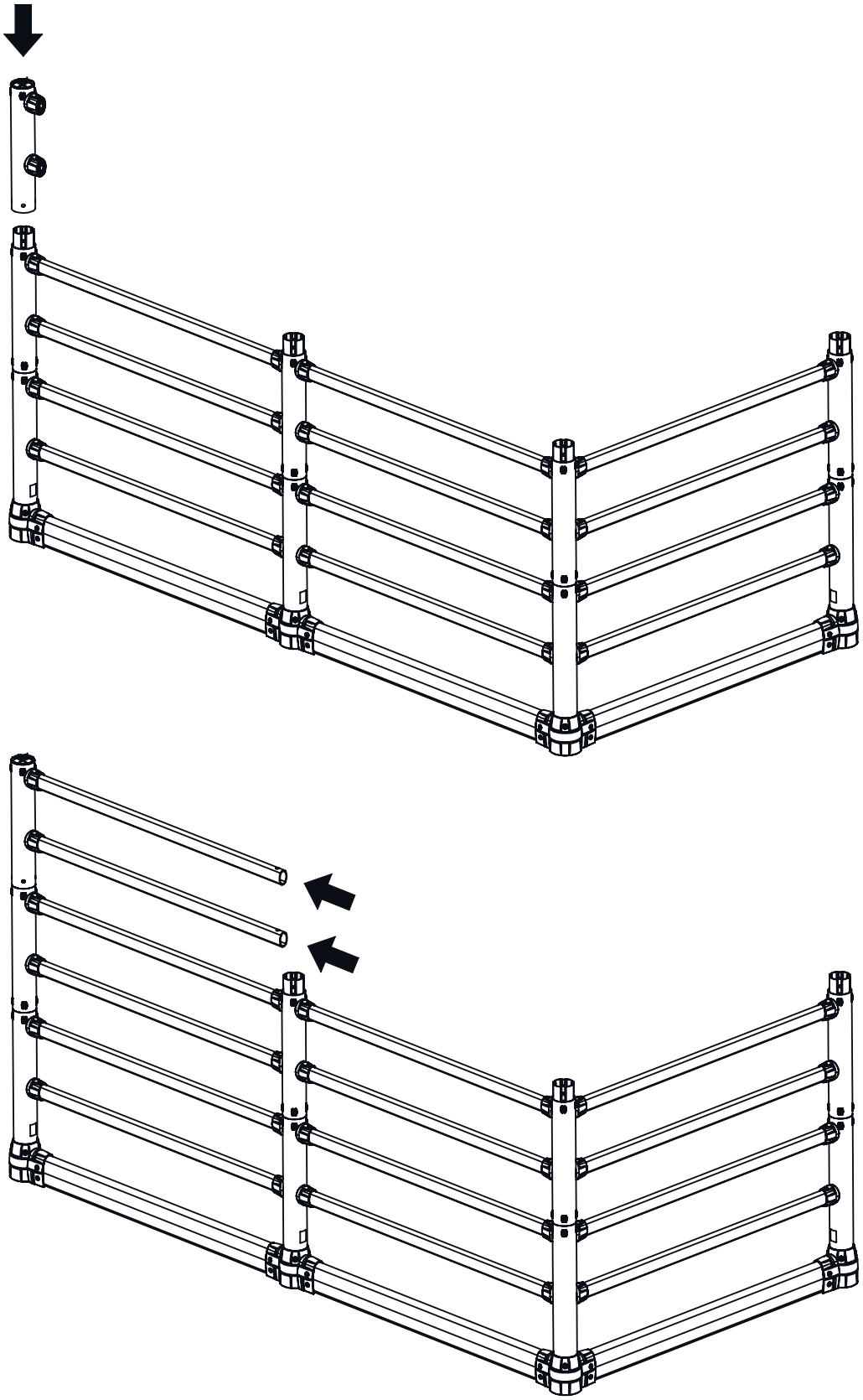

Schritt 18

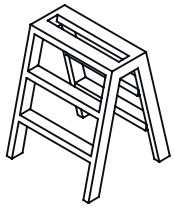

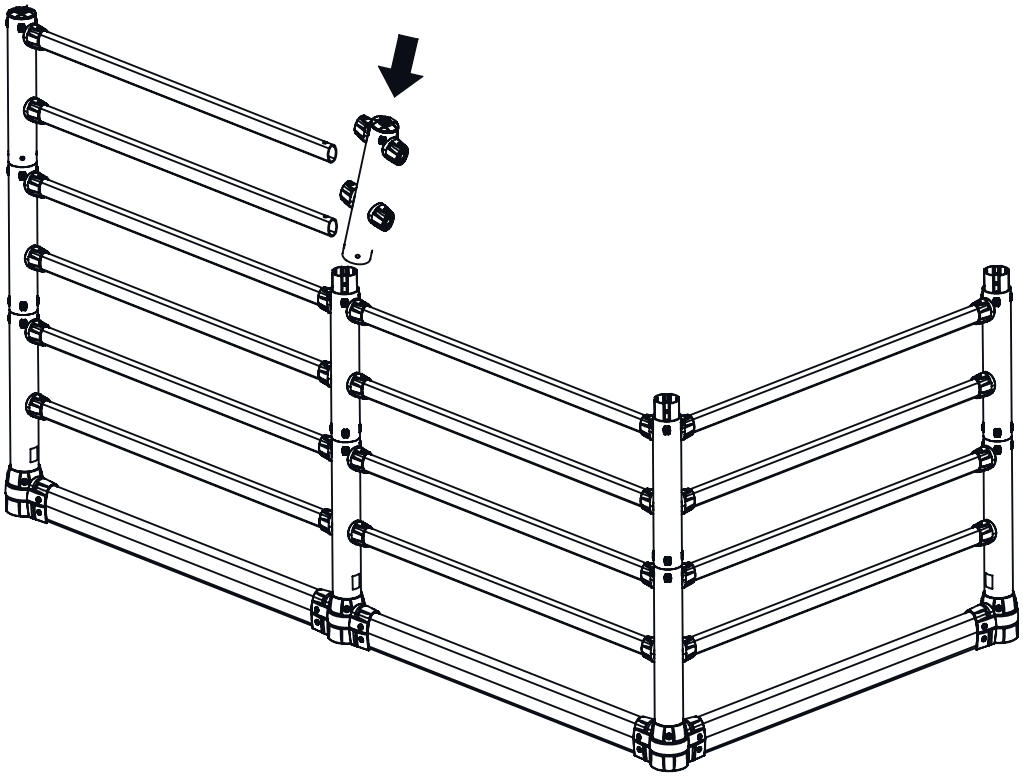

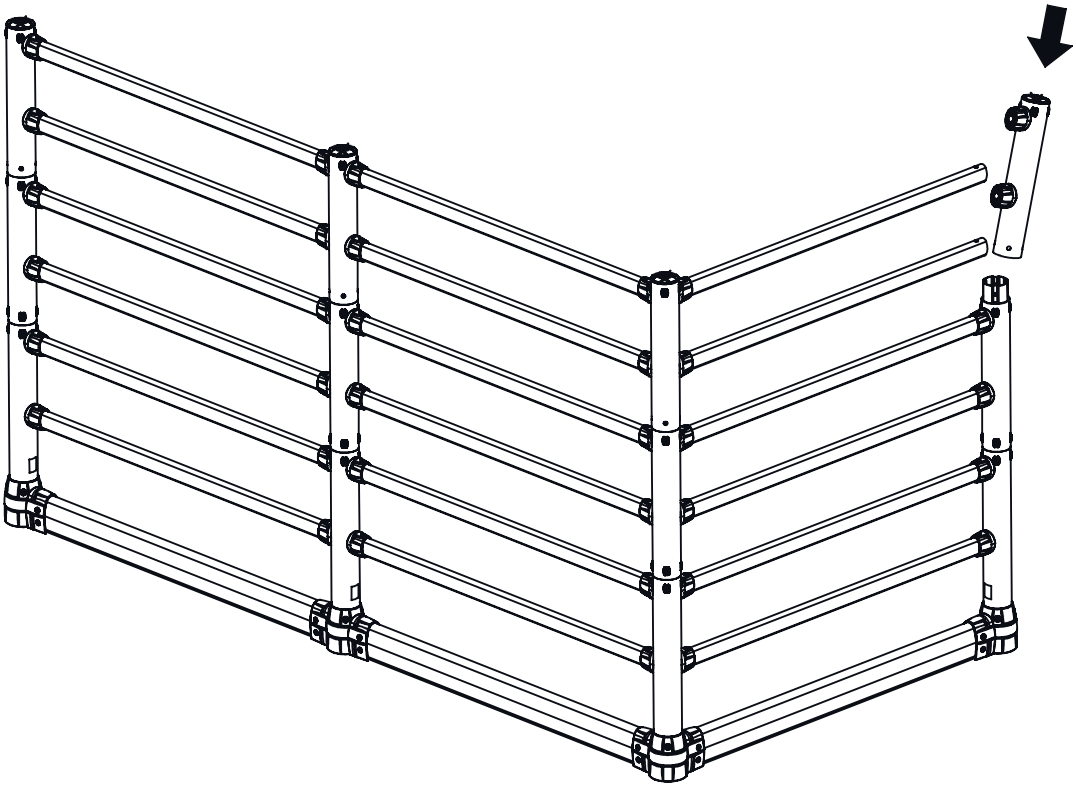

Schritt 19

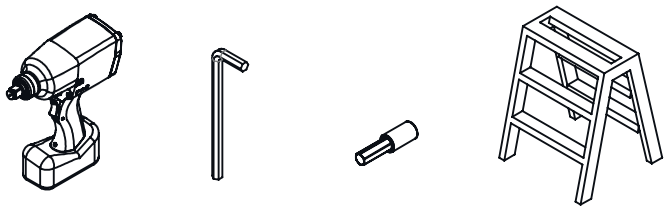

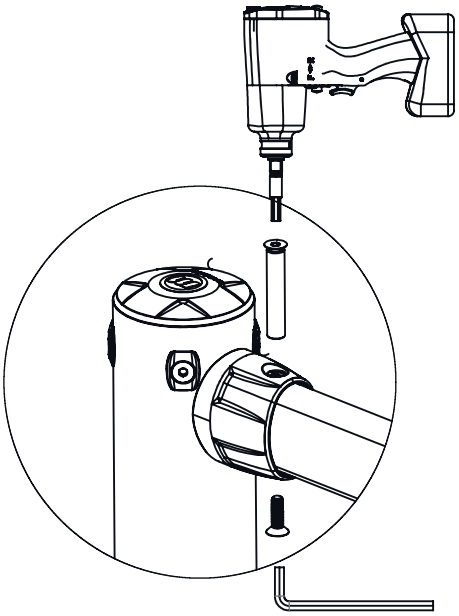

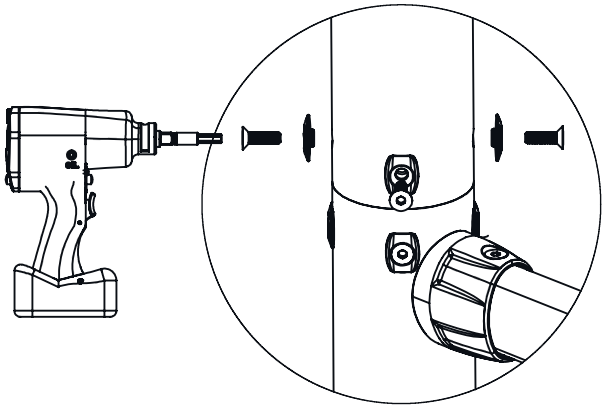

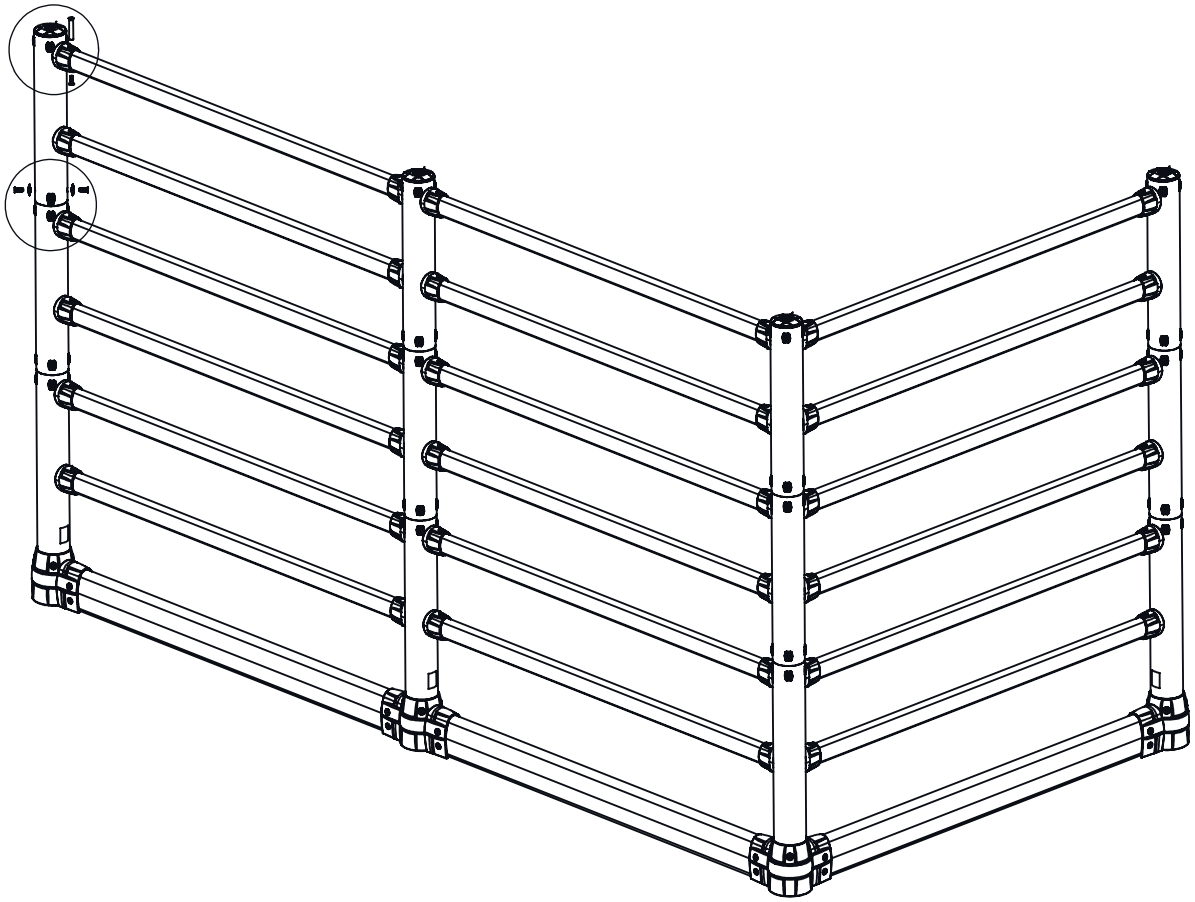

Für alle Pfosten und Querbalken wiederholen

Erweiterung A:
Querbalken mit individuellen Längen

Schritt A1

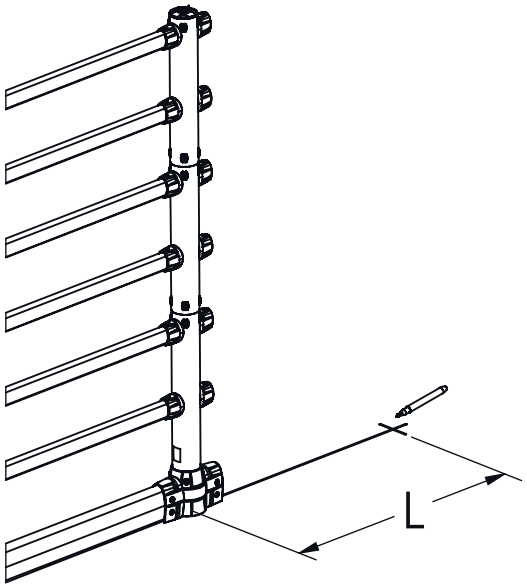

Schritt A2

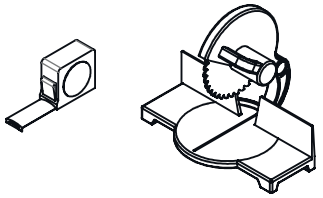

Querbalken Unterfahrschutz

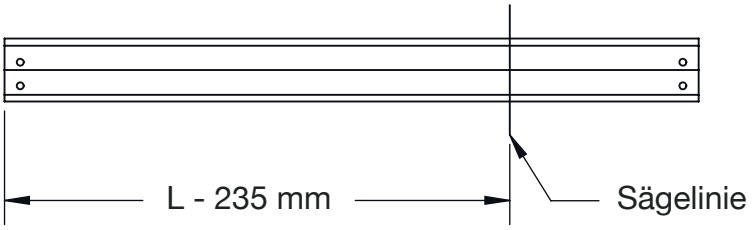

Querbalken H-Line

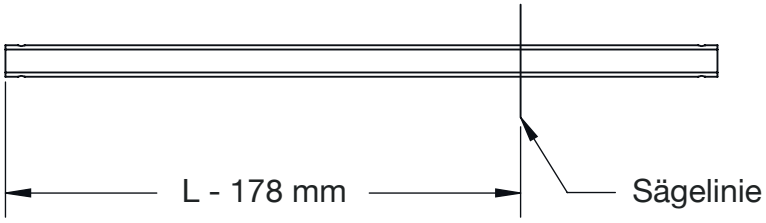

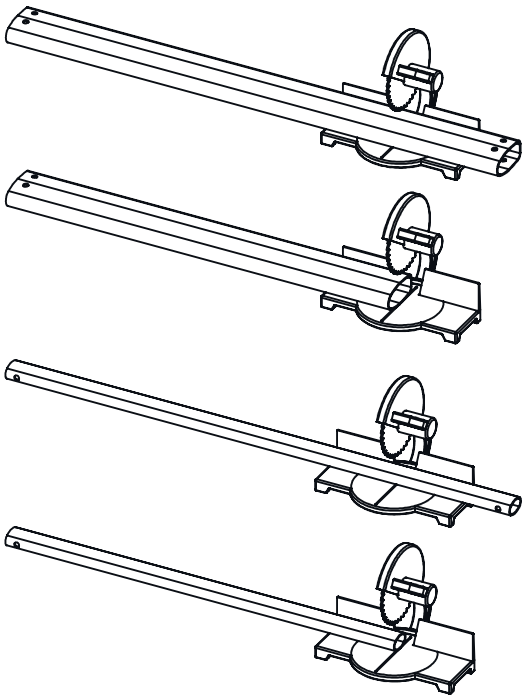

Schritt A3

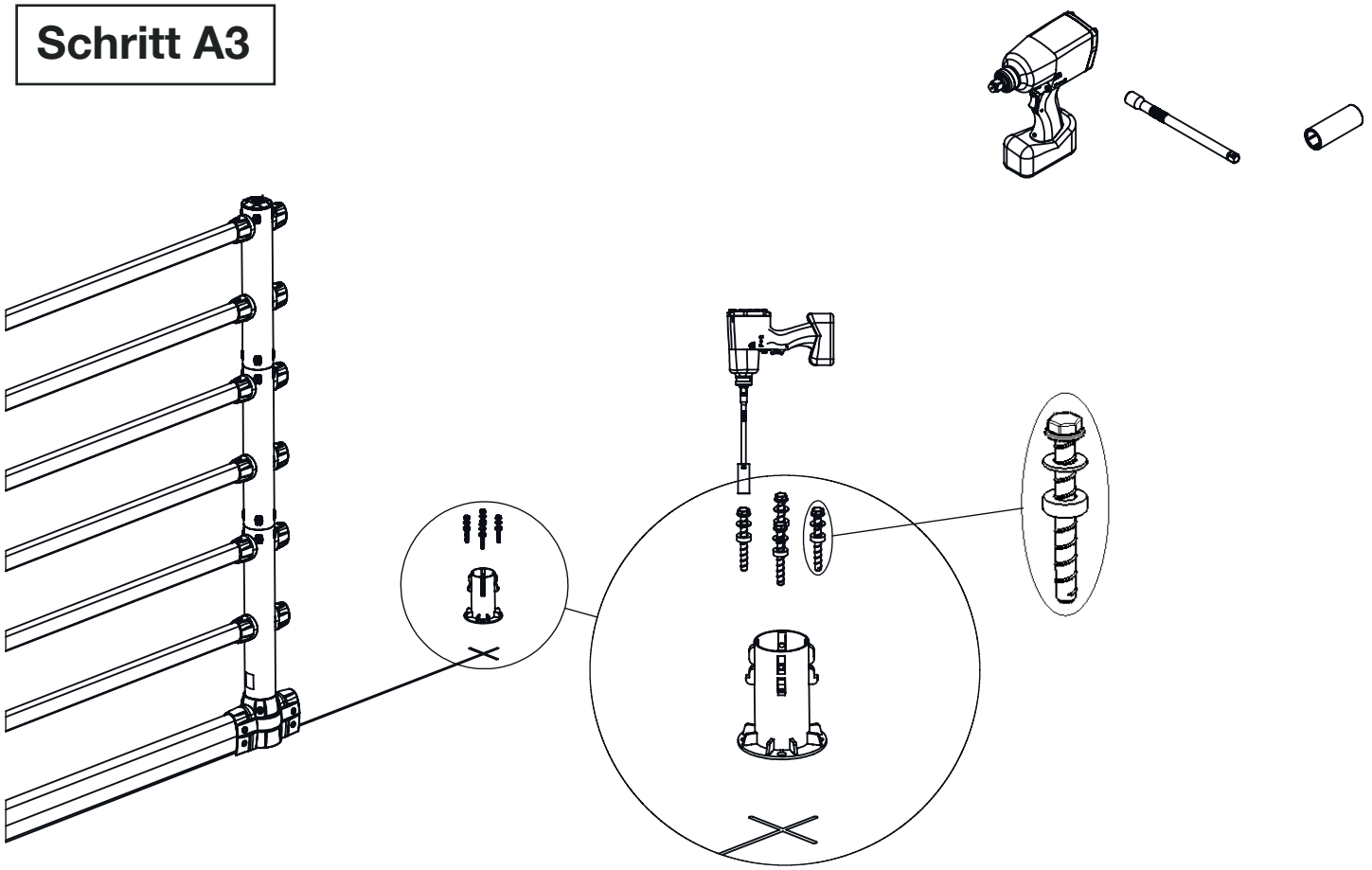

Schritt A4

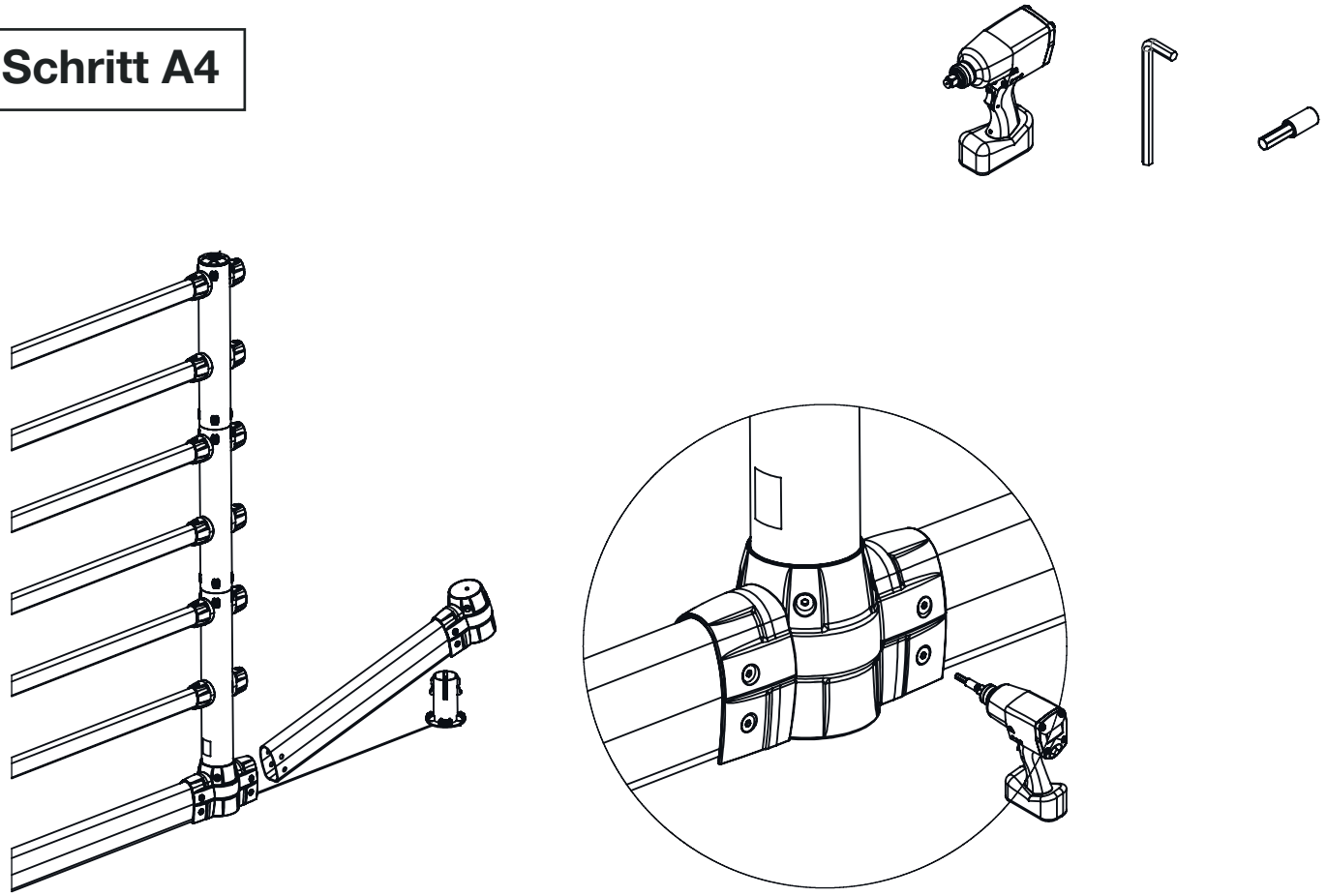

Schritt A5

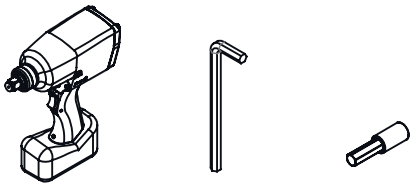

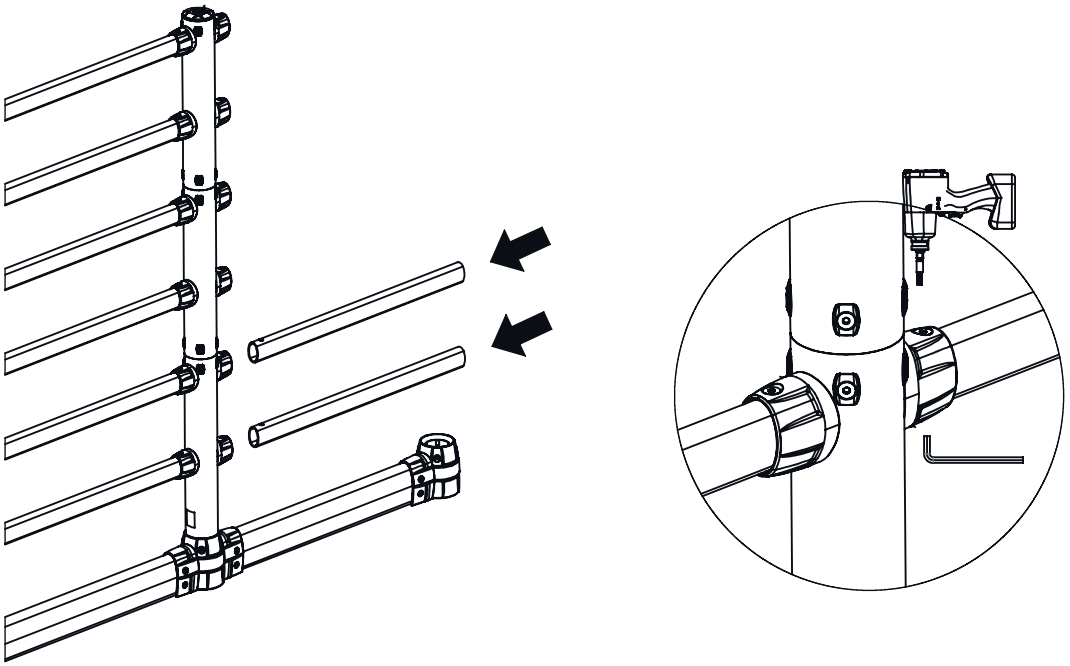

Schritt A6

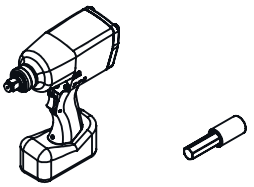

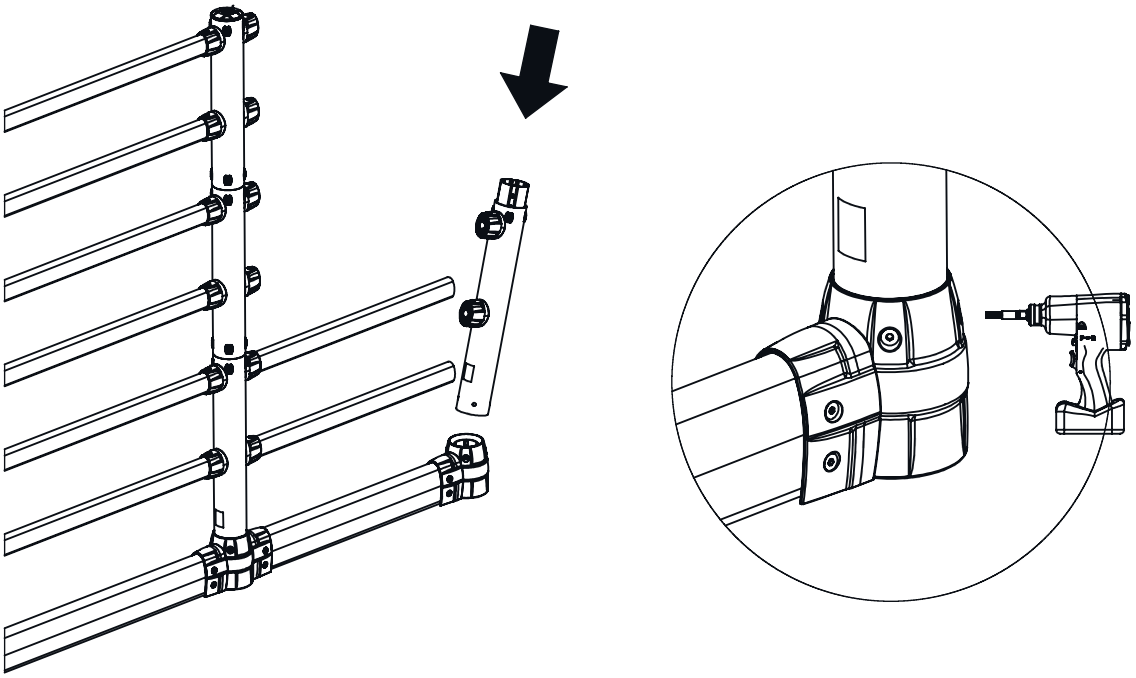

Schritt A7

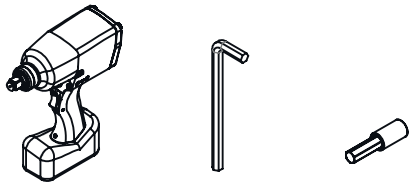

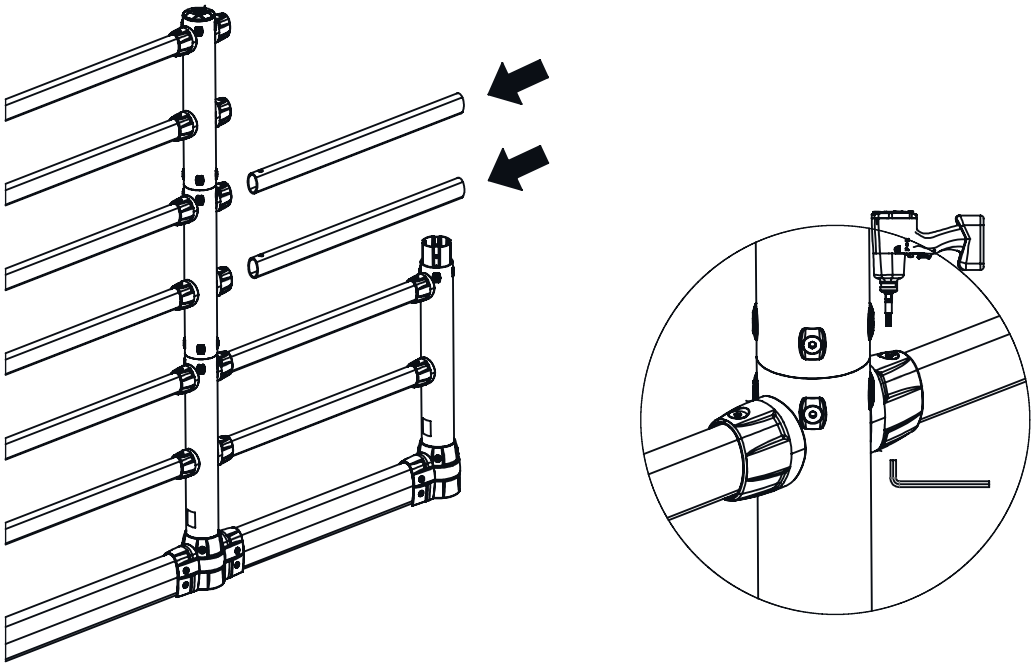

Schritt A8

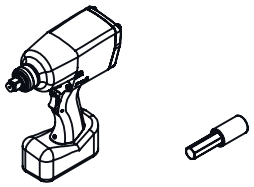

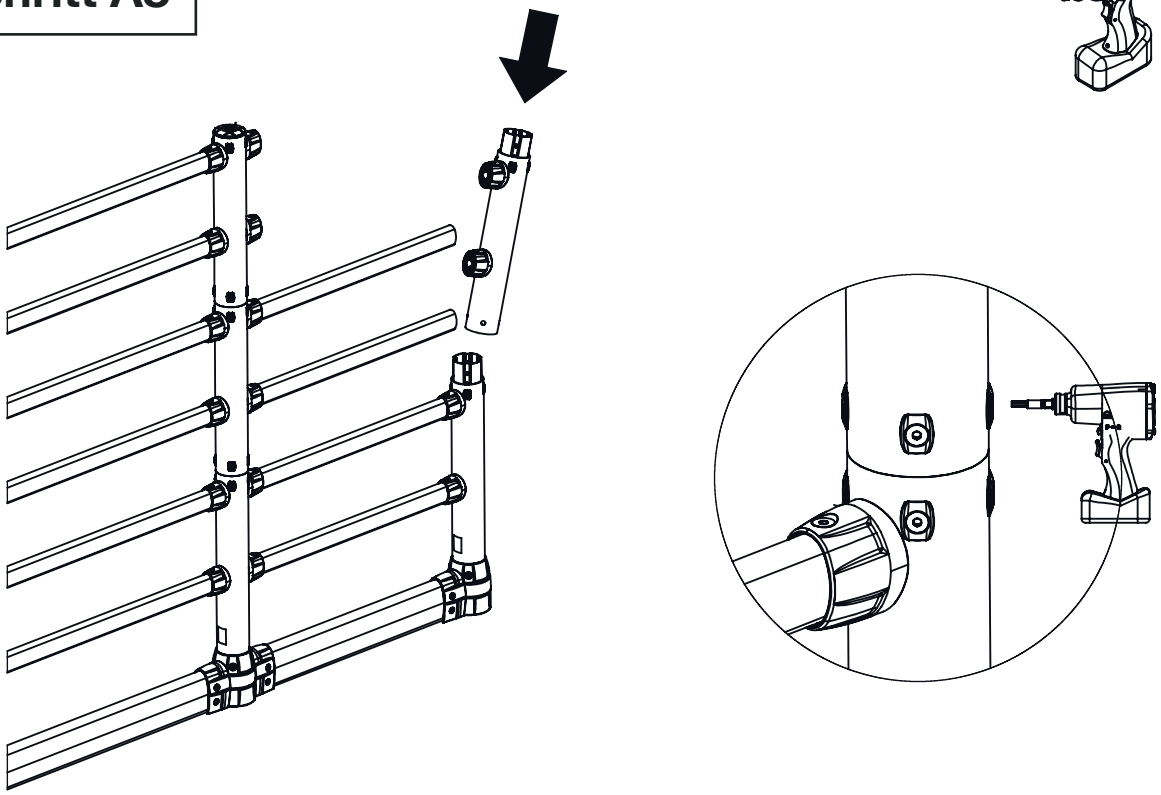

Schritt A9

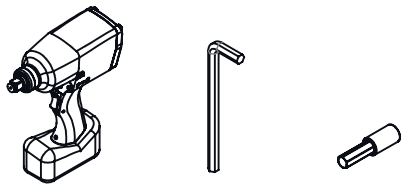

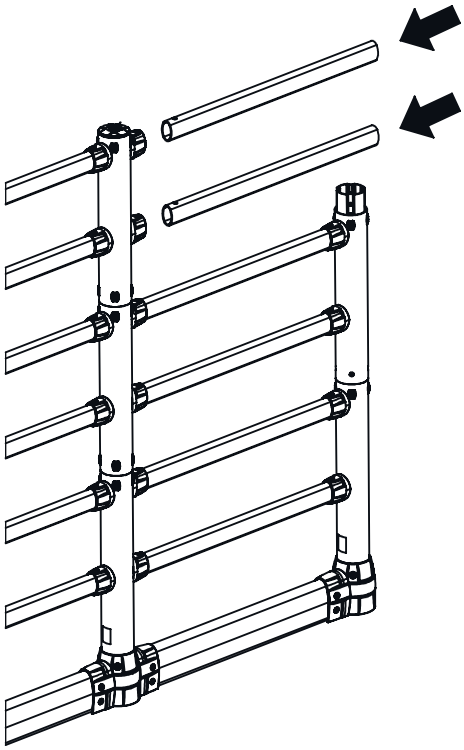

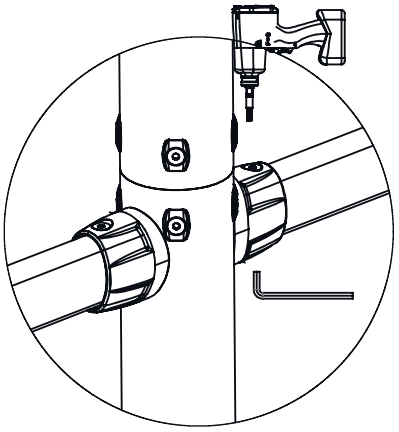

Schritt A10

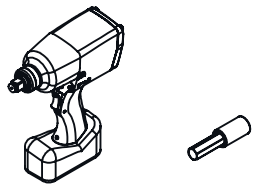

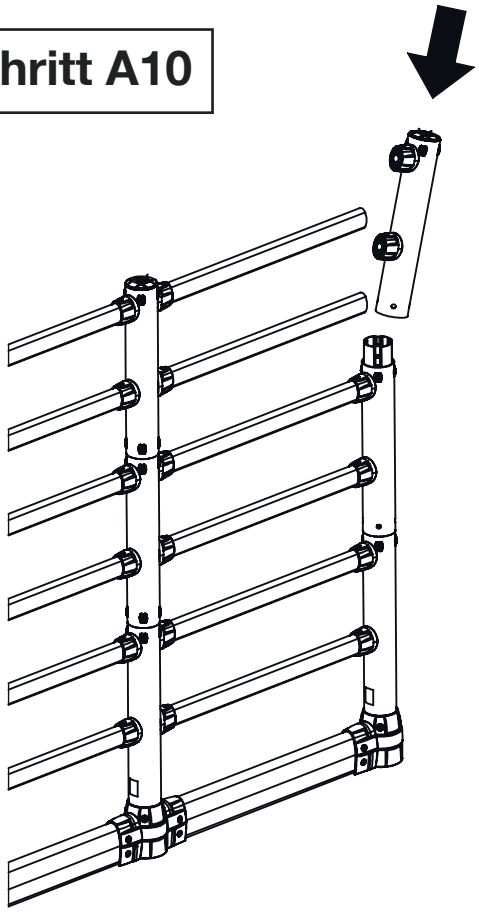

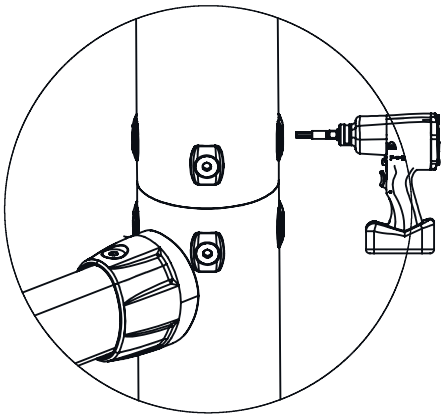

Schritt A11

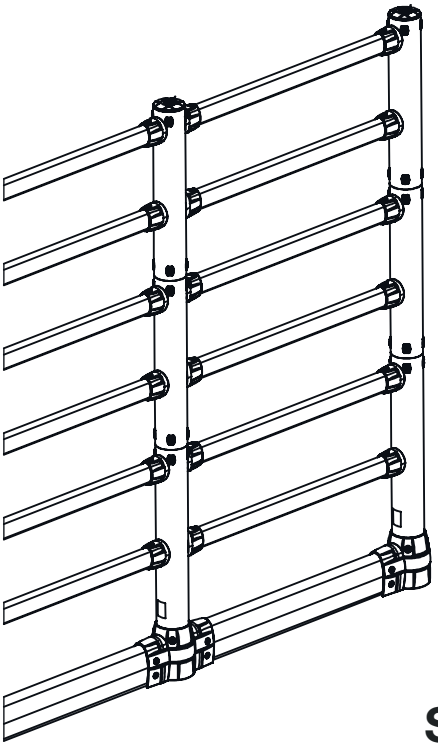

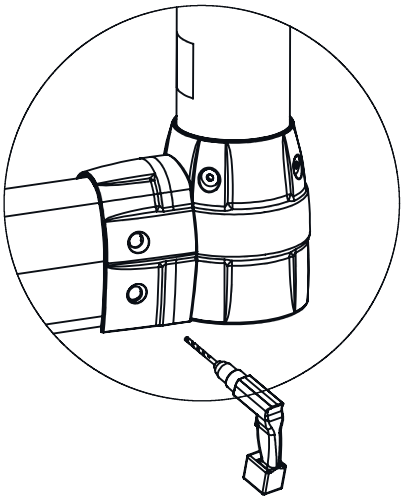

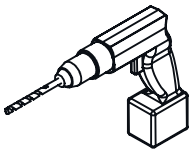

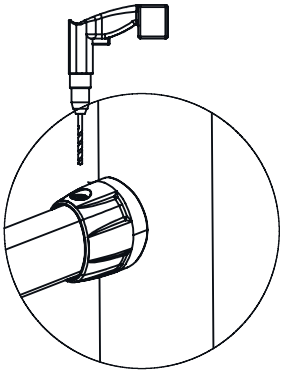

So oft wiederholen wie notwendig

Schritt A12

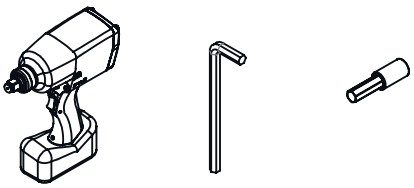

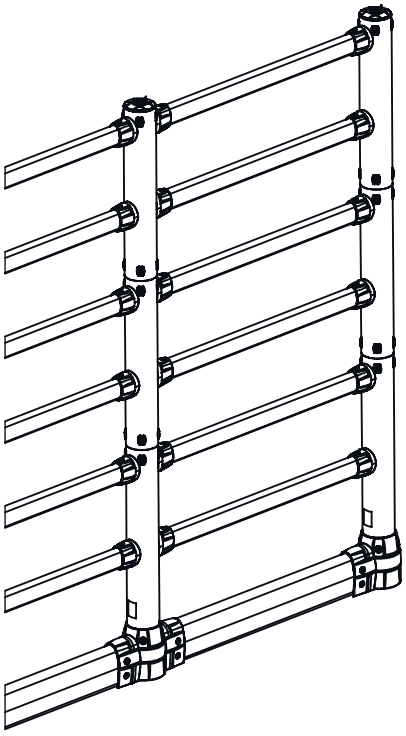

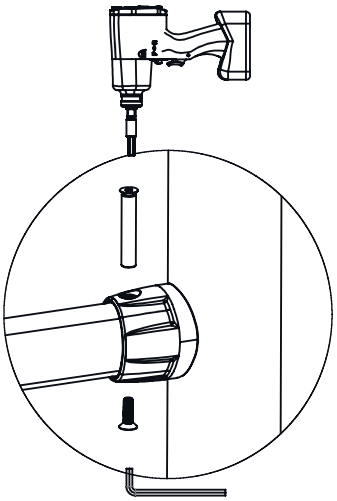

Für alle verbleibenden Verbinder wiederholen
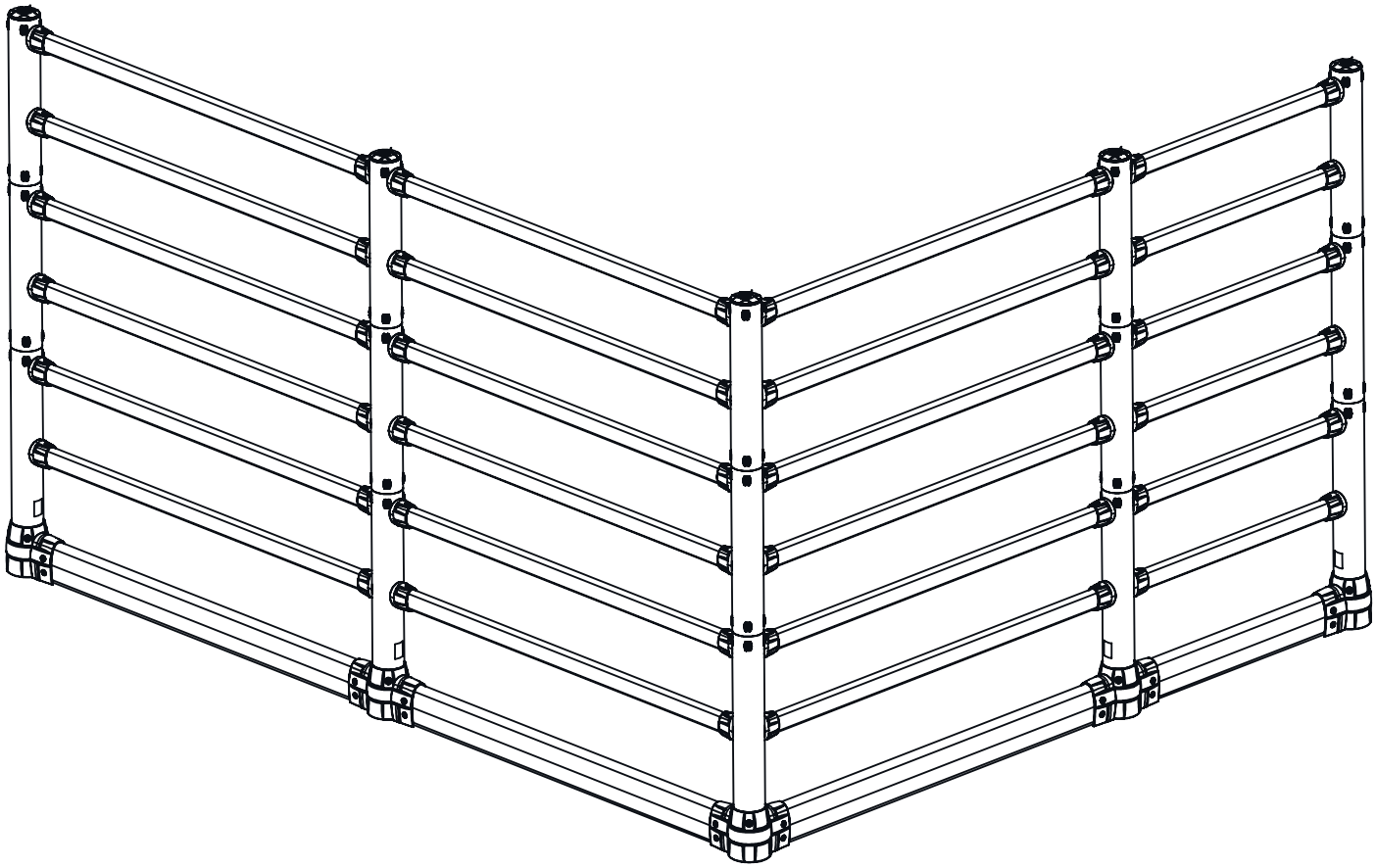
Montage abgeschlossen