FLEX+ Bodenbarriere

Montageanleitung

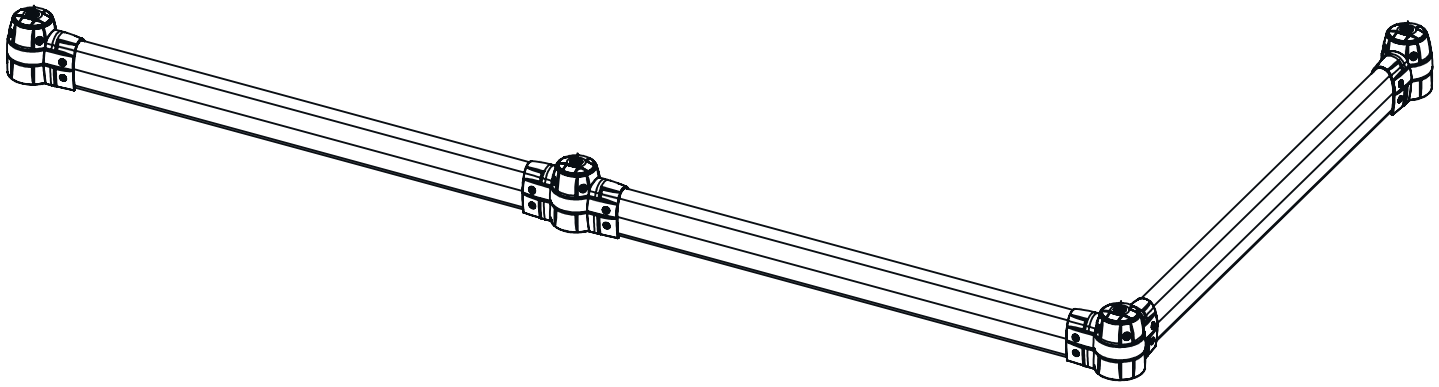

Komponenten

Base Anfang/Ende inkl. Befestigungsmaterial

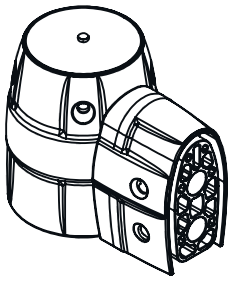

Menge: 1

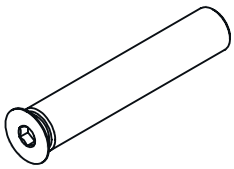

Menge: 2

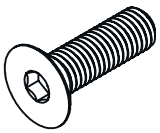

Menge: 6

Menge: 4

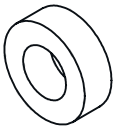

Menge: 4

Base Mitte inkl. Befestigungsmaterial

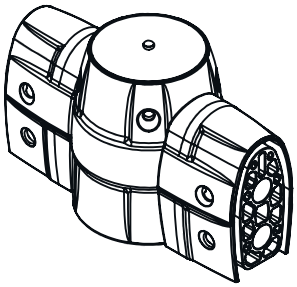

Menge: 1

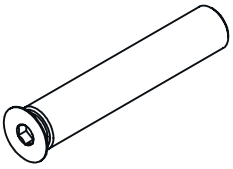

Menge: 4

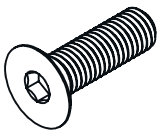

Menge: 8

Menge: 4

Menge: 4

Base Ecke inkl. Befestigungsmaterial

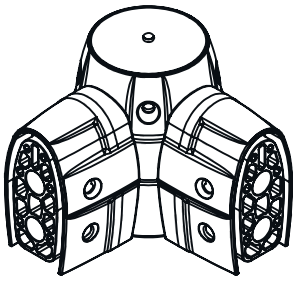

Menge: 1

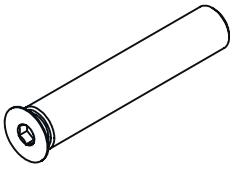

Menge: 4

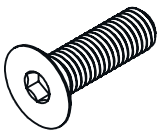

Menge: 8

Menge: 4

Menge: 4

Komponenten

Bodenanker

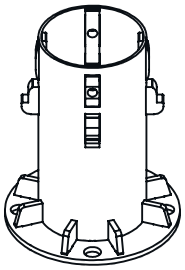

Abdeckkappe inkl. Befestigungsmaterial

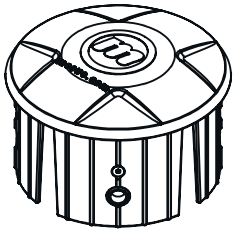

Betonschraube

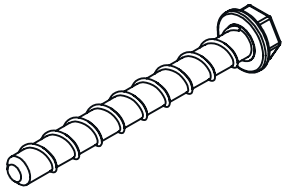

Pfostenabschnitt

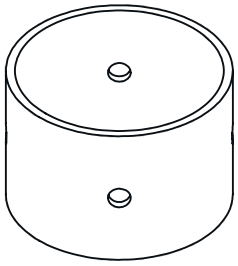

Querbalken Bodenbarriere

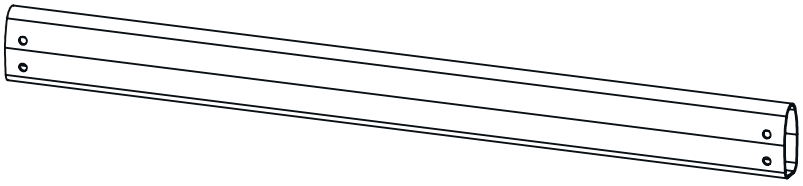

Benötigtes Werkzeug

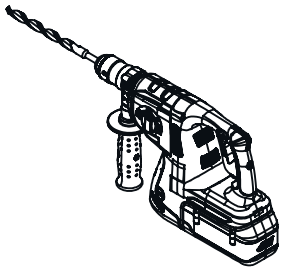

Schlagbohrmaschine mit 12 mm Bohrer

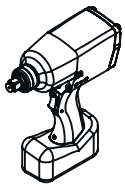

Tangential-schrauber

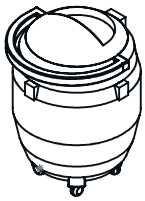

Staubsauger

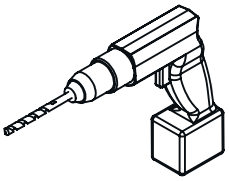

Akkuschrauber mit 20 mm Bohrer

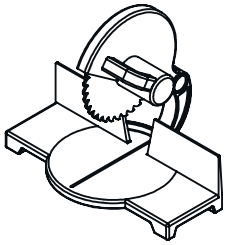

Tischkreissäge

Inbus-schlüssel 8 mm

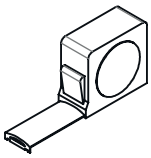

Maßband

Steckschlüssel-Verlängerung

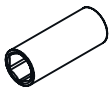

Steckschlüssel 17 mm

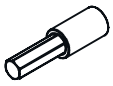

Inbussteck-schlüssel 8 mm

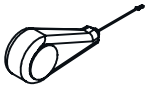

Schlagschnur

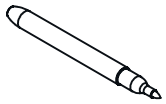

Stift

Empfohlene Persönliche-Schutz-Ausrüstung (PSA): Warnweste, Stahlkappenstiefel, Arbeitshandschuhe, Gehörschutz, Staubmaske, Augenschutz.

Schritt 1

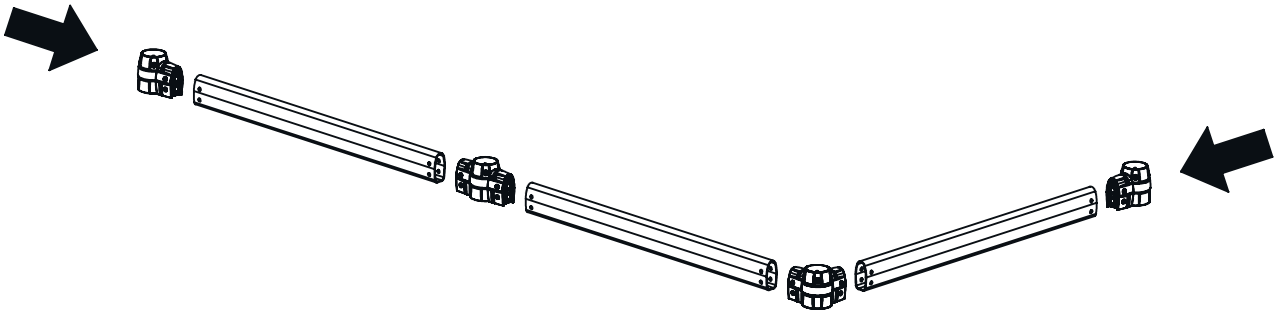

Schritt 2

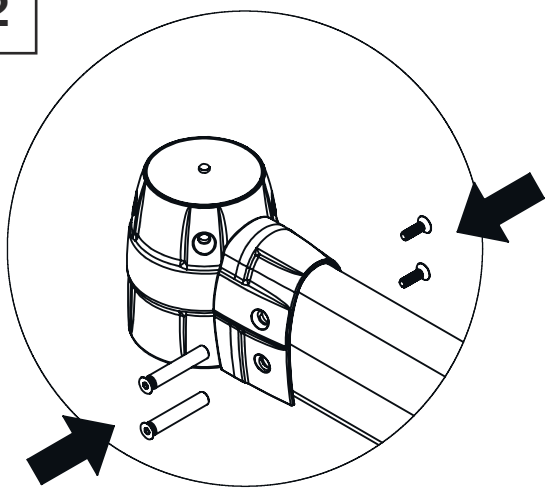

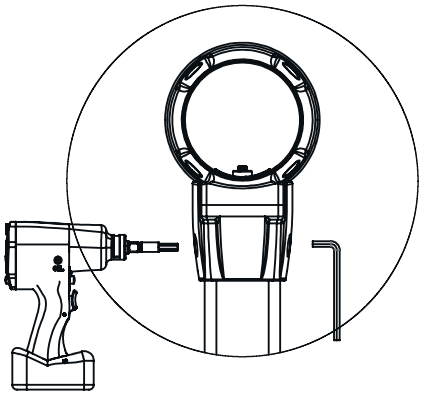

Schritt 3

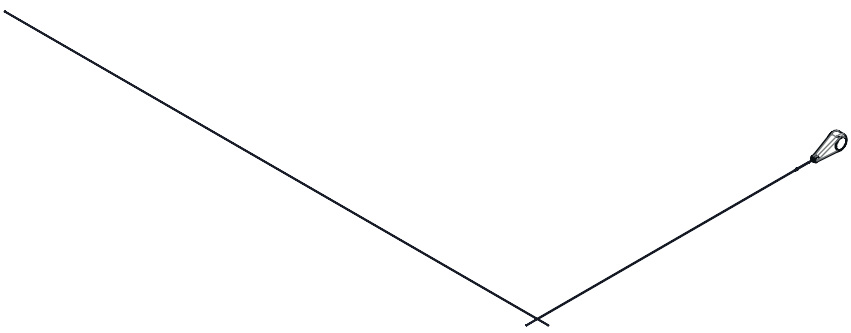

Schritt 4

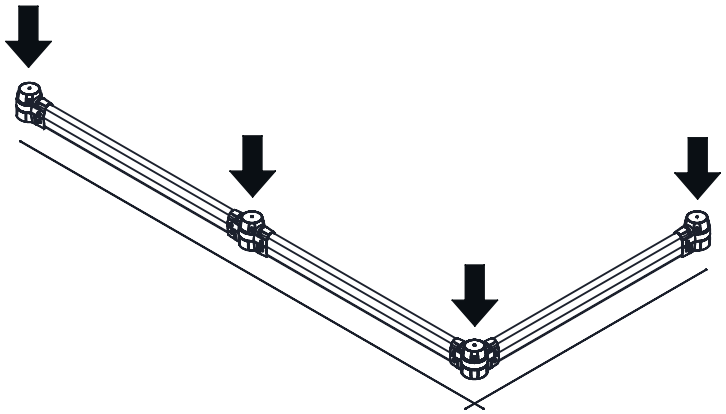

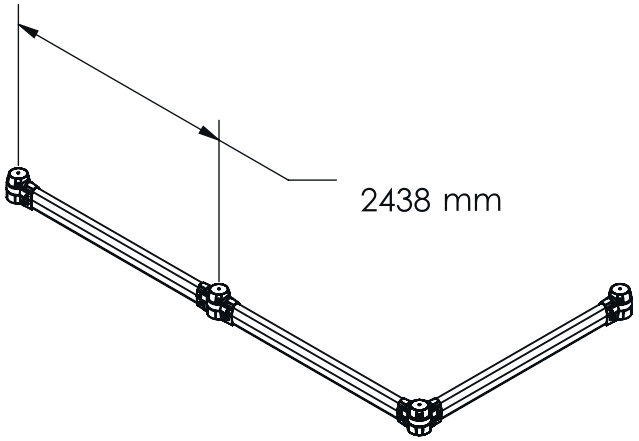

Schritt 5

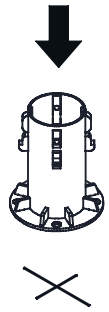

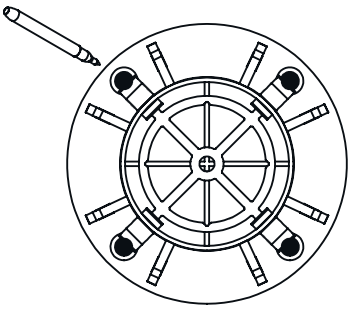

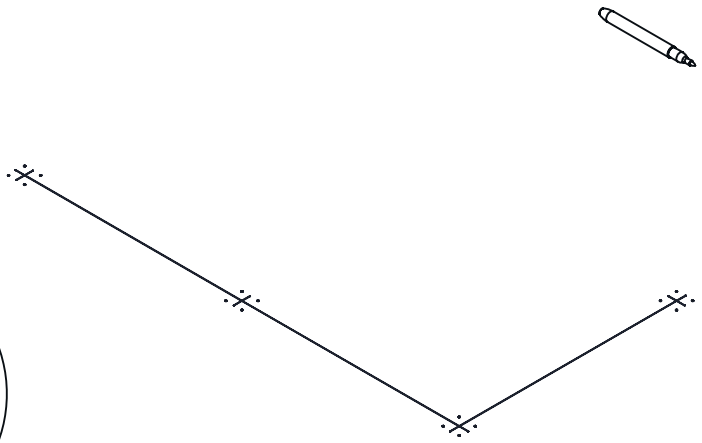

Schritt 6

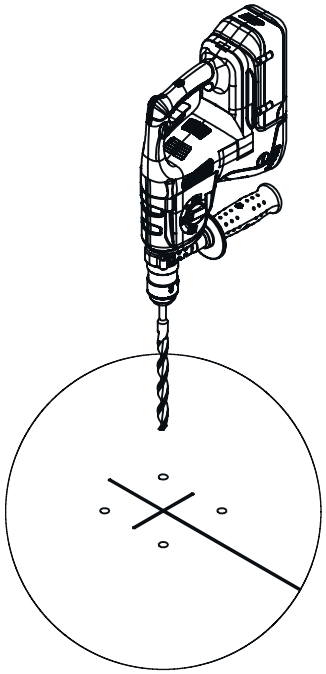

Bohrloch Maße

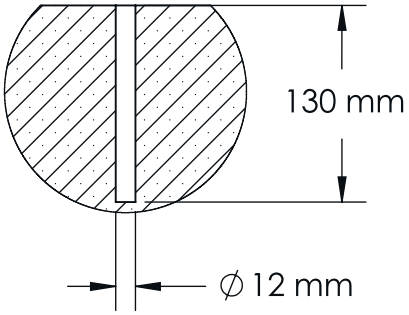

Empfohlene PSA: Warnweste, Stahlkappenstiefel, Arbeitshandschuhe, Gehörschutz, Staubmaske, Augenschutz.
Um Betonstaub zu beseitigen, verwenden Sie am besten einen Staubsauger während des Bohrens.

Schritt 7

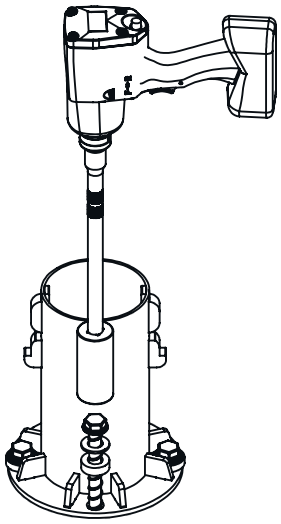

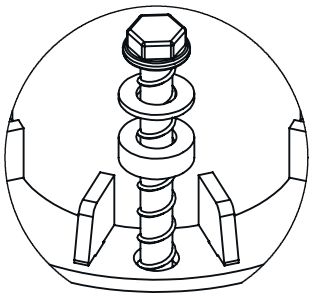

Betonschraube mit Unterlegscheibe und Gummi-Dämpfer

Schritt 8

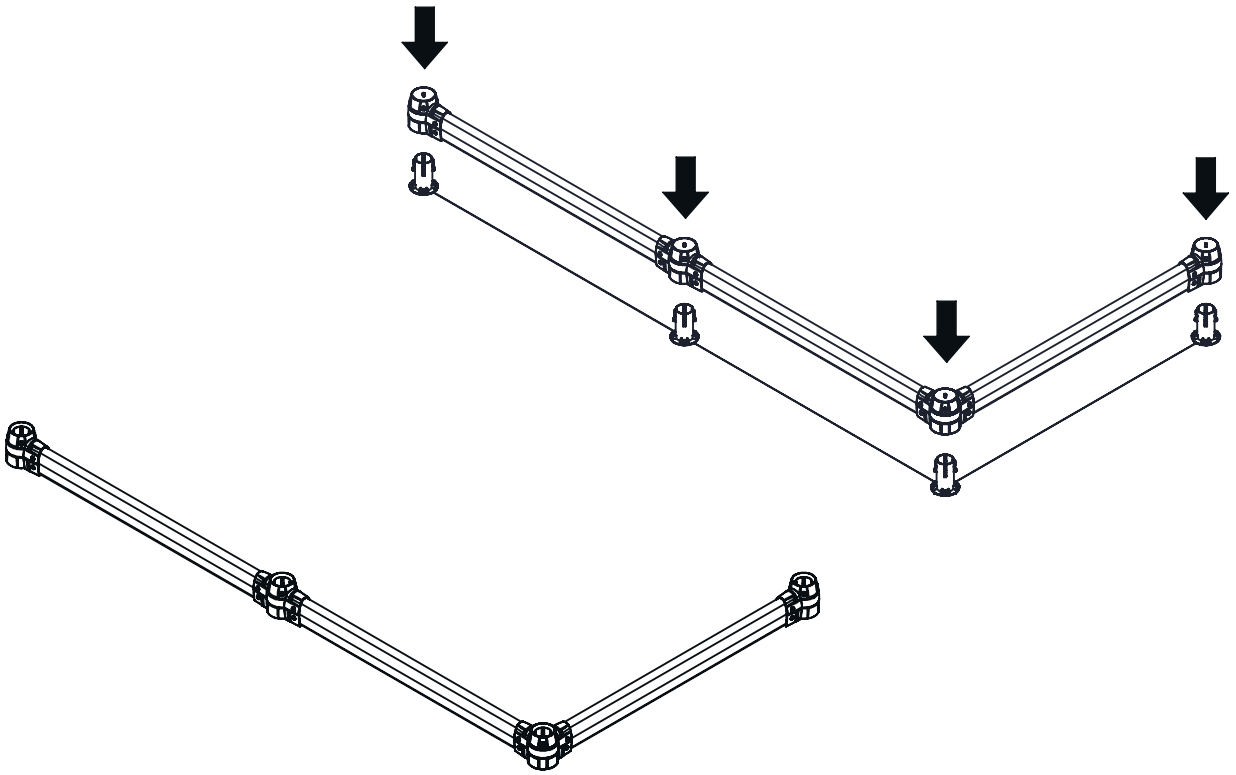

Schritt 9

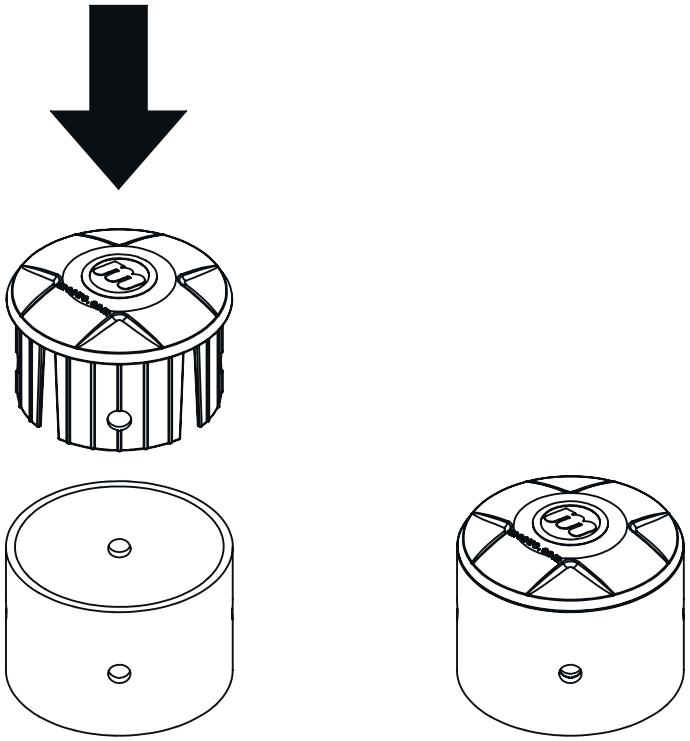

Schritt 10

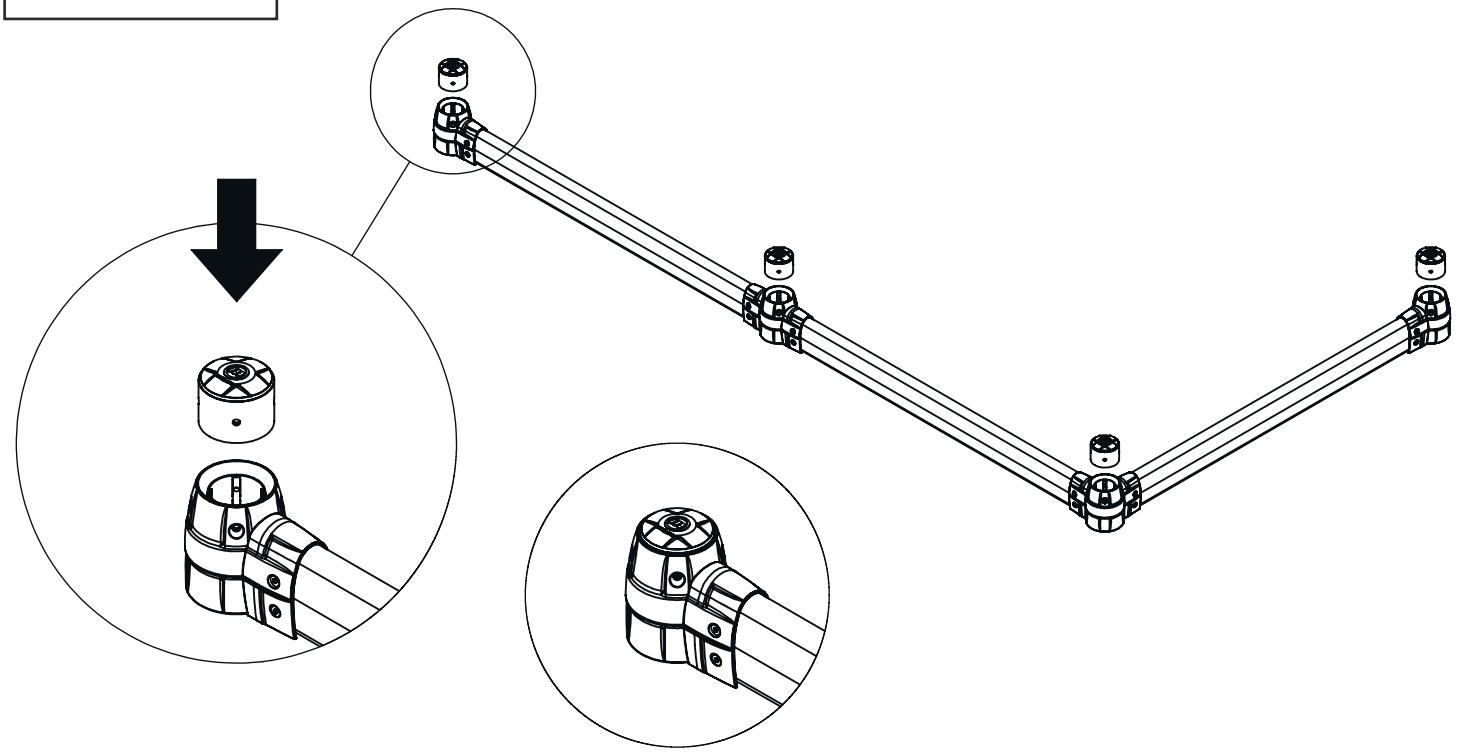

Schritt 11

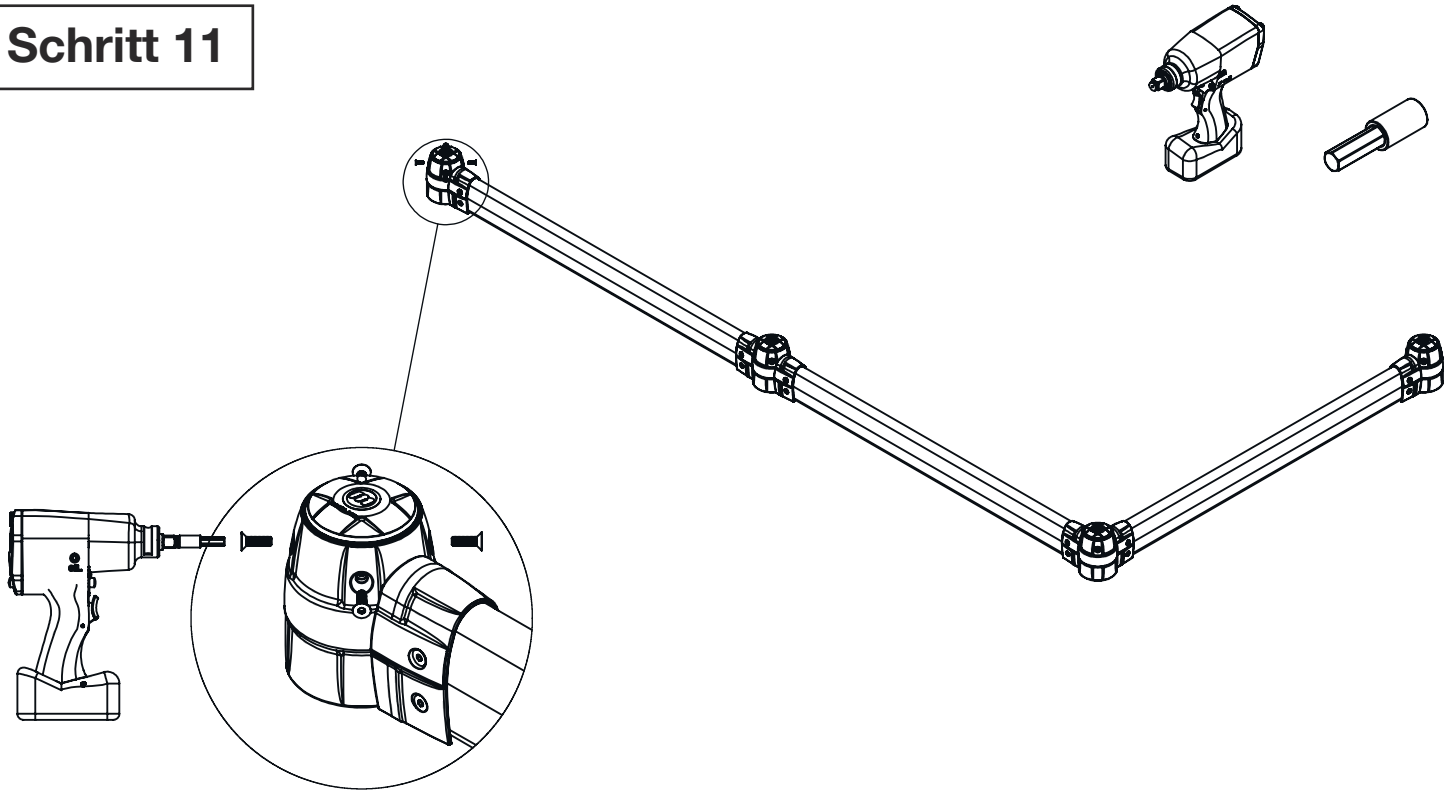

Für alle Pfosten wiederholen

Erweiterung A:
Querbalken mit individuellen Längen

Schritt A1

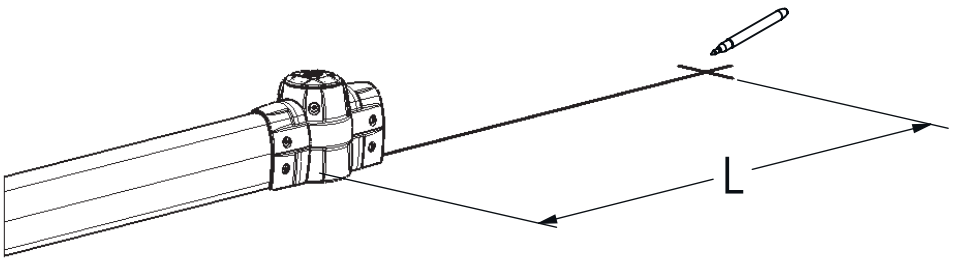

Schritt A2

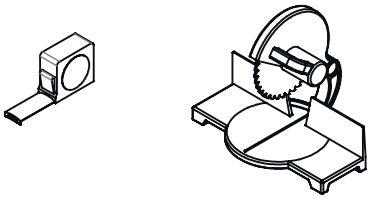

Querbalken Bodenbarriere

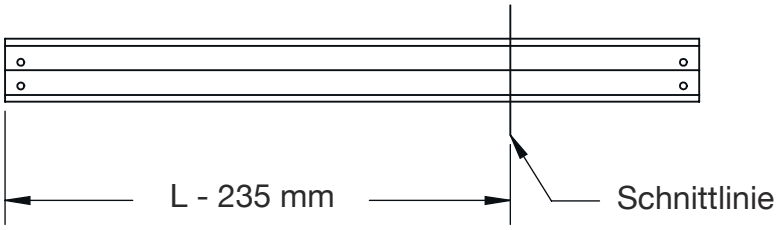

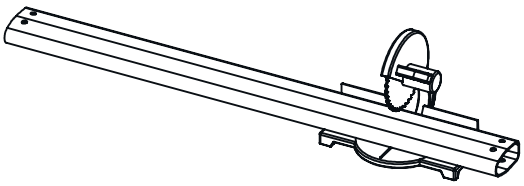

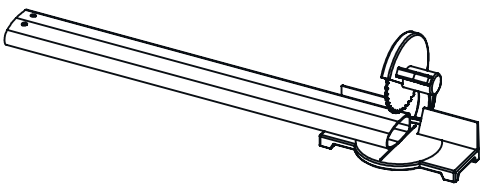

Schritt A3

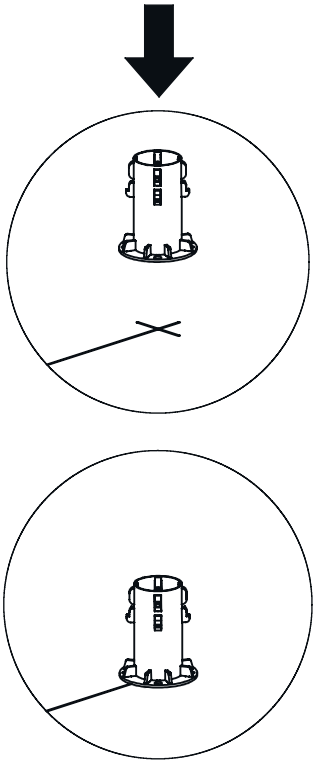

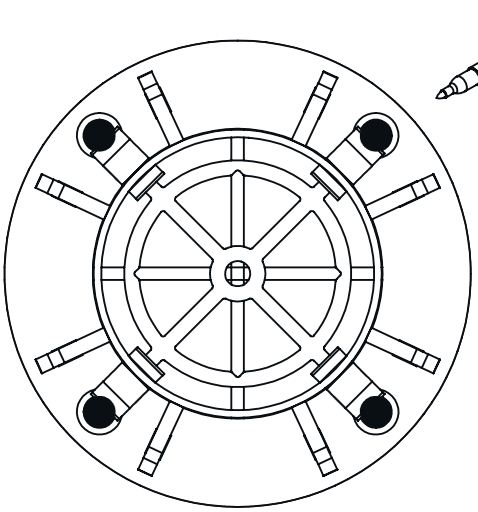

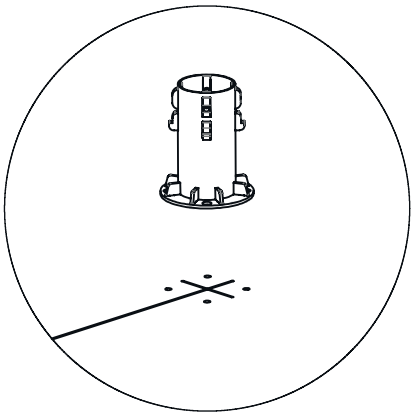

Schritt A4

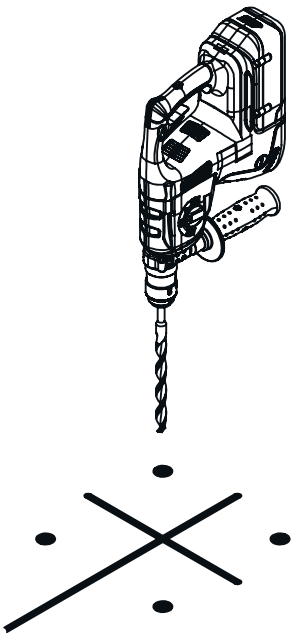

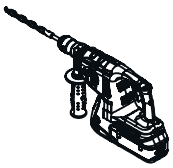

Bohrloch Maße

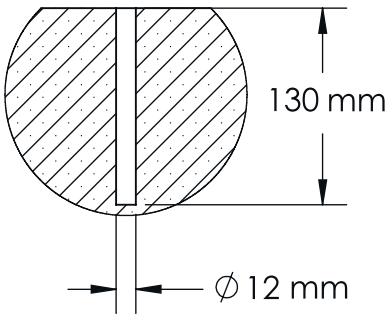

Empfohlene PSA: Warnweste, Stahlkappenstiefel, Arbeitshandschuhe, Gehörschutz, Staubmaske, Augenschutz.

Um Betonstaub zu beseitigen, verwenden Sie am besten einen Staubsauger während des Bohrens.

Schritt A5

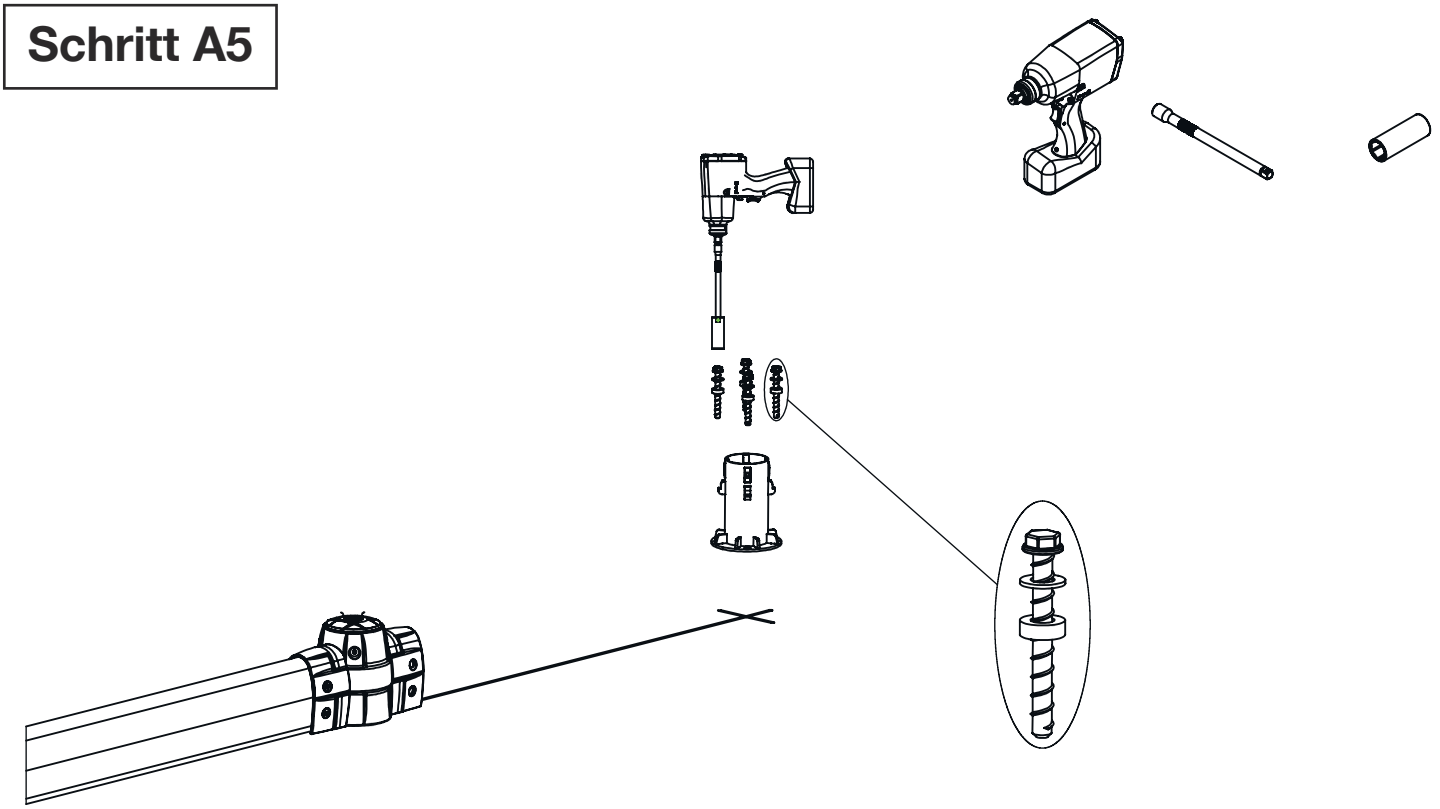

Schritt A6

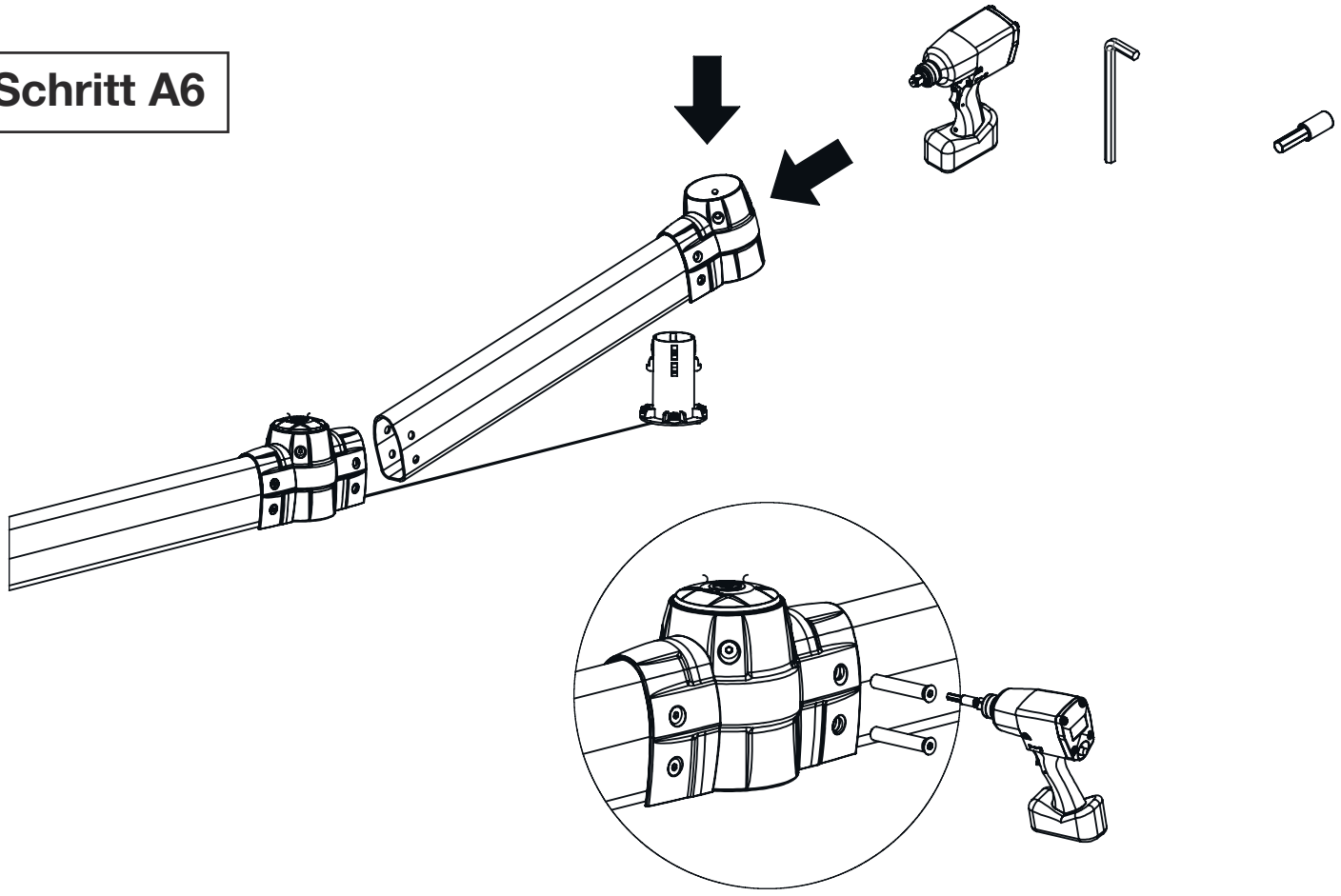

Schritt A7

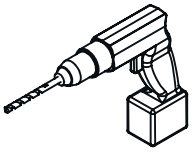

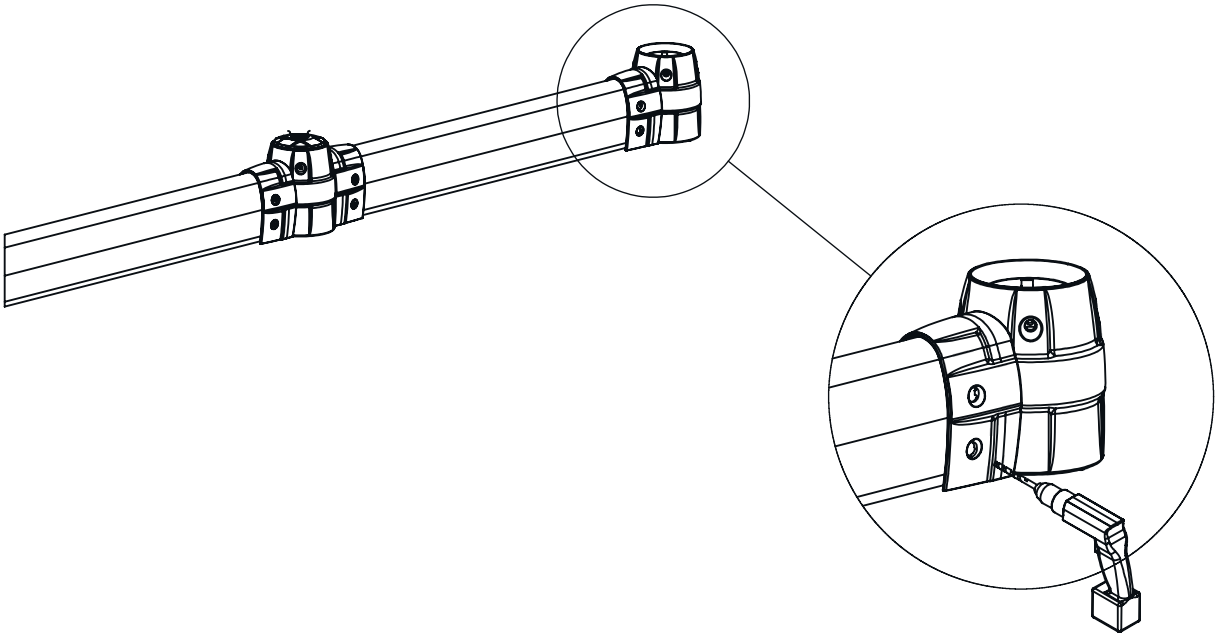

Schritt A8

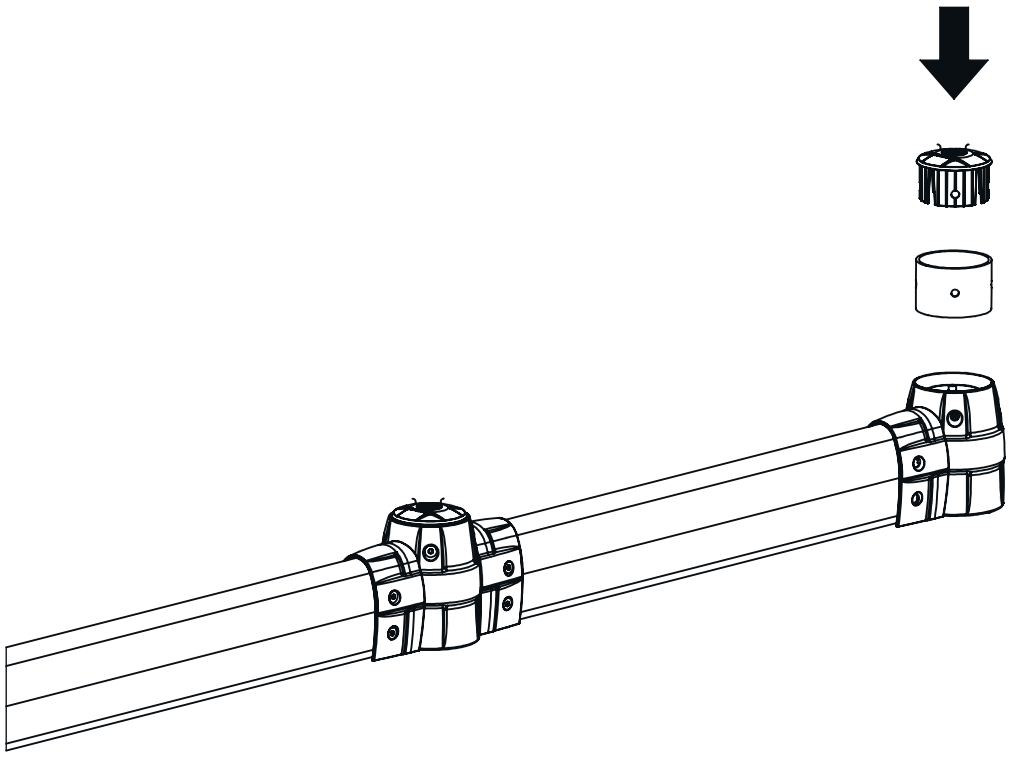

Schritt A9

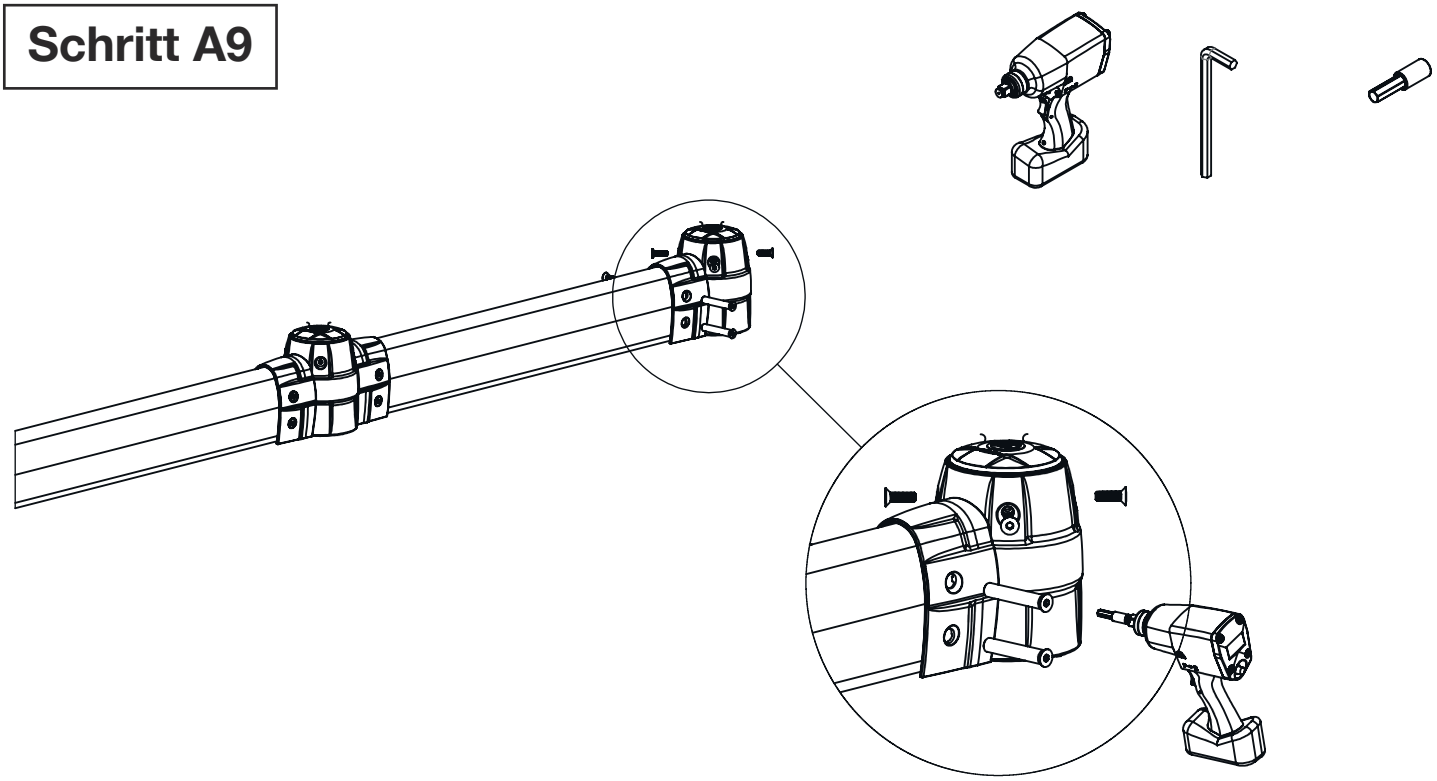
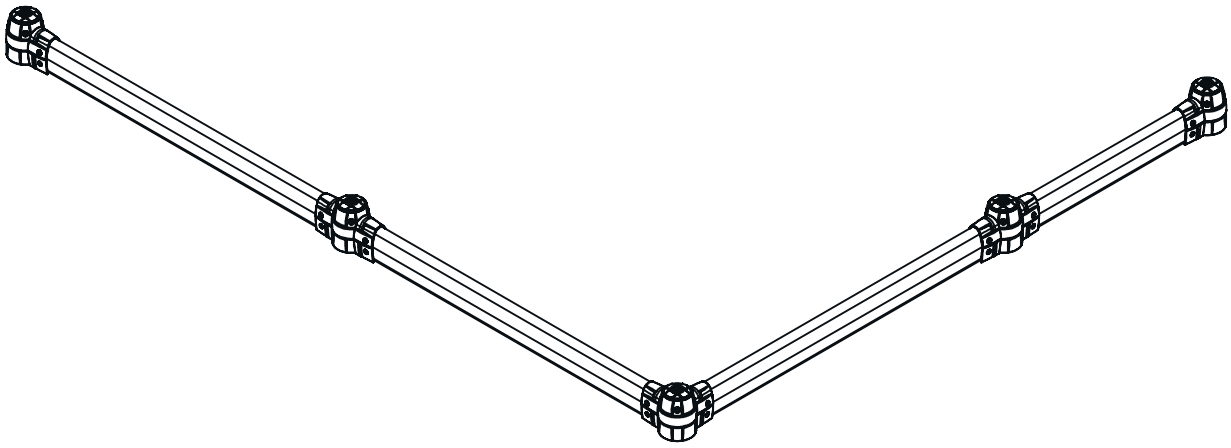
Montage abgeschlossen